Instrukcja montażu elektrozaczepu do furtki (1/4)

POLARGOS

1 — 1x
Elektrozaczep z pamięcią wewn. i wyłącznikiem

2 — 4x
Śruba M6
(typ śruby dobierany odpowiednio do systemu ogrodzeniowego)

3 — 1x
Ogranicznik – szyld z elektrozaczepem

4 — 1x
Kaseta elektrozaczepu

5 — 1x
Blacha elektrozaczepu

6 — 4x
Podkładka M6

7 — 1x
Wkręt M5x35

8 — 3x
Wkręt do blach samowiercący z łbem podkładkowym 4,2x19

9 — 1x
Wkładka bębenkowa 25x25 + 3 klucze

10 — 1x
Odbojnik gumowy do bramy czarny

11 — 2x
Wkręt do blach samowiercący z łbem stożkowym 4,8x32

12 — 2x
Wkręt samowiercący z łbem stożkowym 4,8x16

13 — 1x
Zamek do furtki

14 — 2x
Zaślepka 30x30 mm antracyt

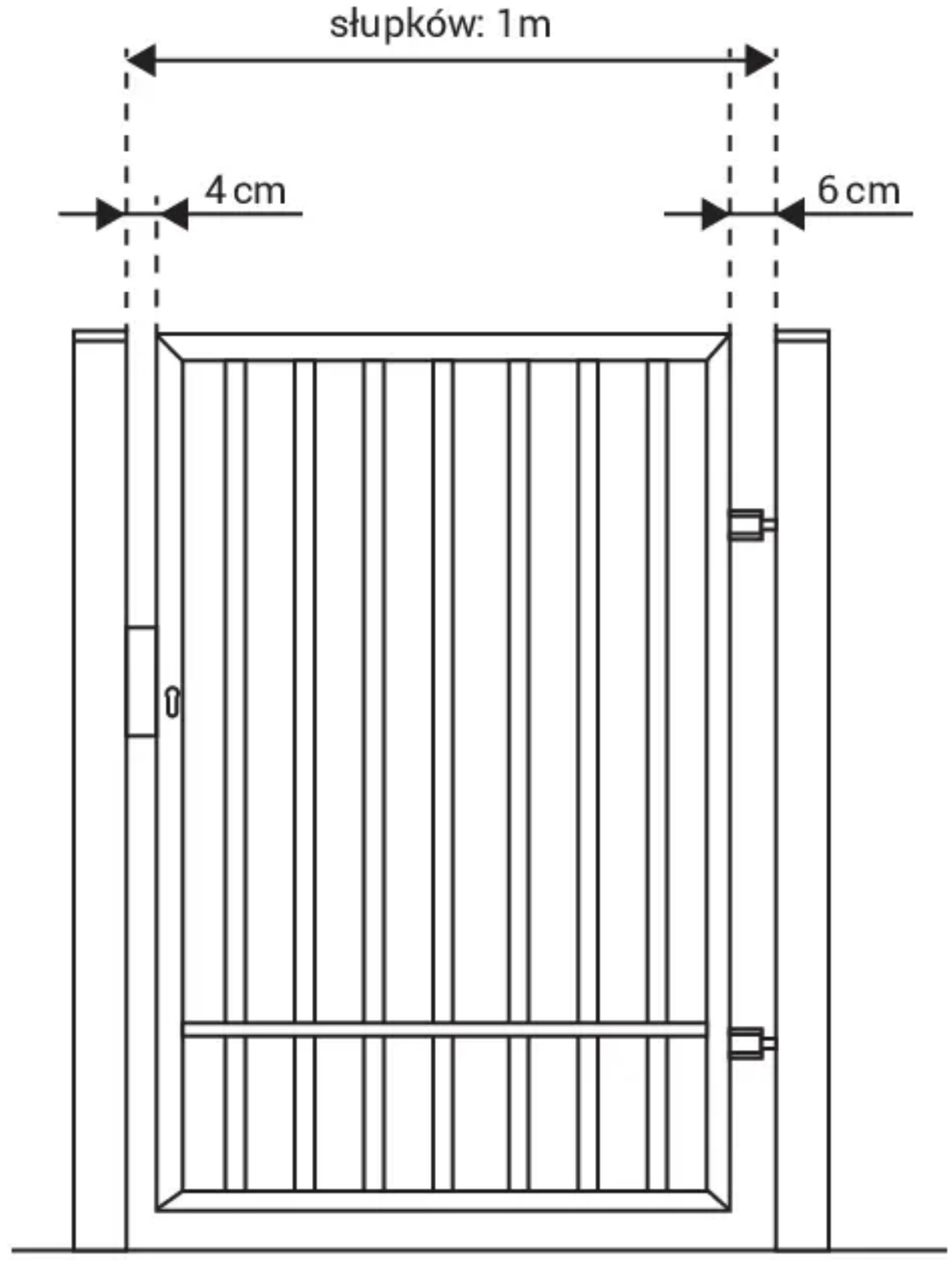
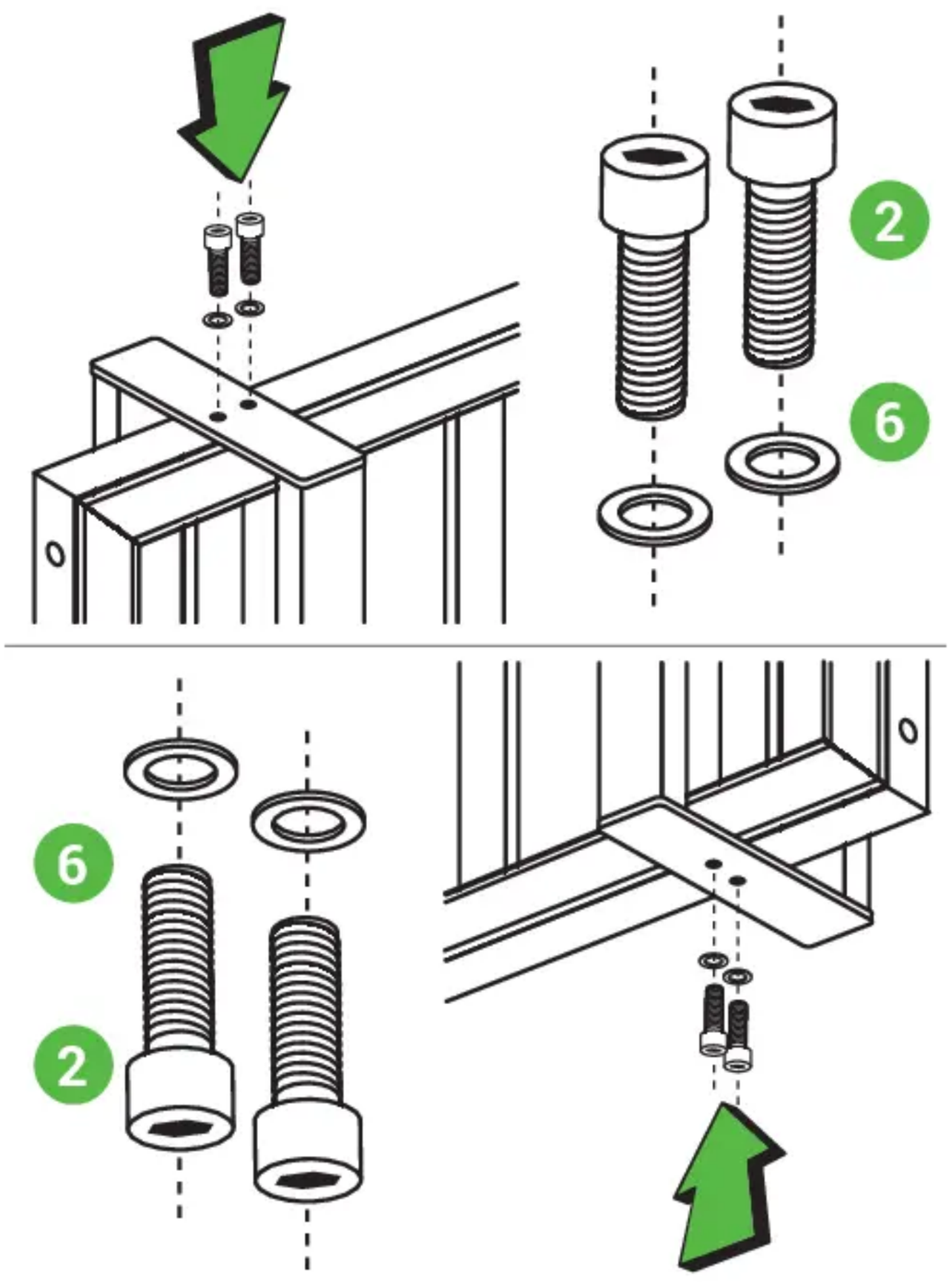
1 Przykręć pochwyt (dotyczy furtki z pochwytem)