Traduction de la version originale du mode d'emploi / Traducción de las instrucciones originales / Tradução das instruções originais / Traduzione delle istruzioni originali / Μετάφραση πρωτότυπων οδηγιών χρήσης / Tłumaczenie instrukcji oryginalnej / Переклад оригінальної інструкції / Traducere a instrucțiunilor originale / Traduzione delle istruzioni originali / Übersetzung Original Instructions

Made in China
Ιφαιω πιοεφεν ιε κοπαιν

(11) ADEO Services - 135 Rue Sadi Carnot - CS00001 - 59790 RONCHIN - FRANCE

(EA) Ικανοποίηση 100% Ικανοποίηση πρόνοια ικανοποίηση ή ε-πιστροφή χρημάτων, ο πελάτης πρέπει μόνο να επιστρέψει το προϊόν στο κατάστημα εντός 30 ημερών από την ημερομηνία αγοράς.

(EA) Imported by Adeo South Africa (PTY) LTD T/A Leroy Merlin, Hosted in Leroy Merlin Fourways Store 2086 cost Street, Witkoppen Est 97, Sandton, 2196 Johannesburg, Gauteng South Africa. Tel: +2710 490 0000. Email: contactus@leroymerlin.co.za.

(BR) IMPORTADO EDISTRIBUÍDO POR: LEROY MERLIN COMÉRCIO DE ABRASIVOS, BRASIL. CNPJ: 06.230.704/0001-01 Av. Pascoal Paik, nº. 525, Granja Viana, CJ Km 24 - Vila Sonoma, São Paulo - SP CEP: 06515-160 CAUHI (Central de atendimento Leroy Merlin) Capitais 4020-5076 Demais regiões: 0800-0200076

FR: CARACTÉRISTIQUES TECHNIQUES / ES: CARACTERÍSTICAS TÉCNICAS / PT: CARACTERÍSTICAS TÉCNICAS / IT: CARATTERISTICHE TECNICHE / EL: ΤΕΧΝΙΚΑ ΧΑΡΑΚΤΗΡΙΣΤΙΚΑ / PL: DANE TECHNICZNE / UA: ТЕХНІЧНІ ХАРАКТЕРИСТИКИ / RO: CARACTERISTICI TECHNICE / EN: TECHNICAL CHARACTERISTICS

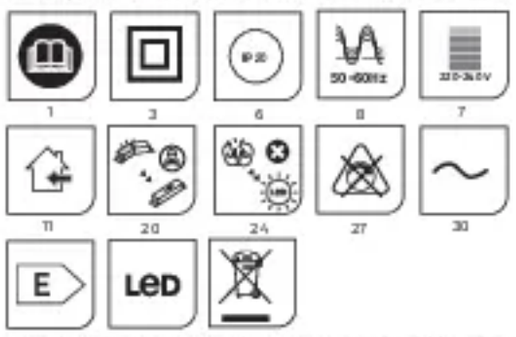

(FR) Ce produit contient une source lumineuse de classe d'efficacité énergétique E.
(ES) Este producto contiene una bombilla de clase de eficiencia E.
(PT) Este produto contém uma fonte de luz de eficiência energética de classe E.
(IT) Questo prodotto contiene una sorgente luminosa di classe di efficienza energetica E.
(EL) Αυτό το προϊόν περιέχει πηγή φωτός κάτη γορίας ενεργειακής απόδοσης E.
(PL) Niniejszy produkt zawiera źródło światła klasy efektywności energetycznej E.
(UA) Даний виріб містить джерело світла класу енергоефективності E.
(RO) Acest produs conține o sursă de lumină din clasa de eficiență energetică E.
(PT) Este produto inclui uma luz da classe de eficiência energética E.
(DE) Dieses Produkt enthält eine Leuchte der Energieeffizienzklasse E.
(EN) This product includes a light of the energy efficiency class E.

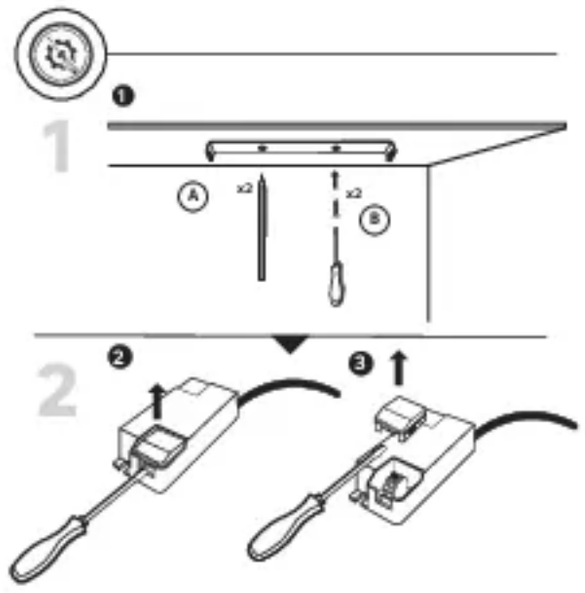

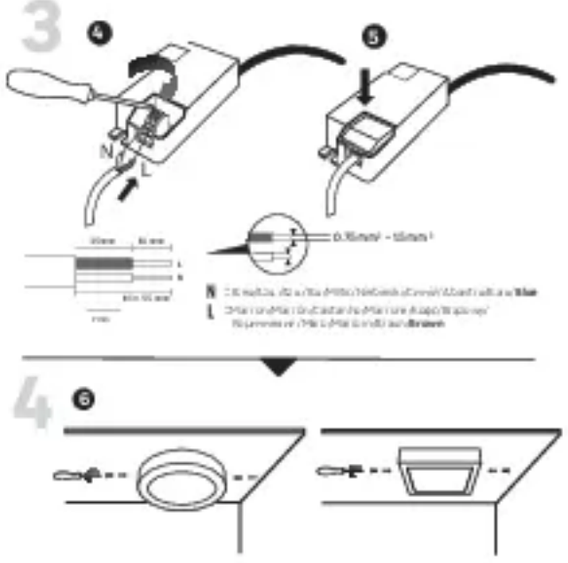

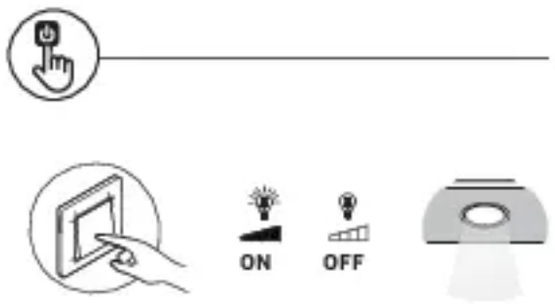

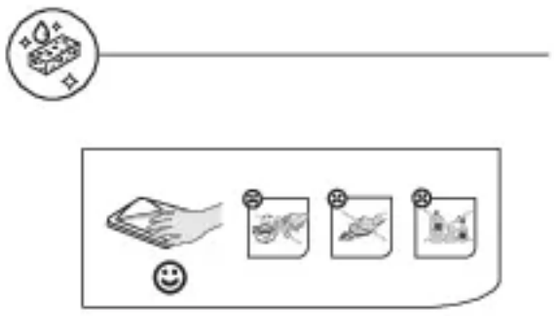

FRANÇAIS - FR

Nous vous remercions d'avoir acheté ce produit. Nous vous conseillons de lire attentivement la notice d'installation, d'utilisation et d'entretien. Nous avons conçu ce produit pour vous apporter entière satisfaction.
Si vous avez besoin d'aide, l'équipe de votre magasin est à votre disposition pour vous accompagner.

Consignes générales de sécurité

Lisez attentivement ce manuel d'utilisation avant d'utiliser l'appareil, et conservez-le pour pouvoir le consulter ultérieurement et si besoin le communiquer à un tiers.

AVERTISSEMENT: Lorsque vous utilisez des appareils électriques, respectez les précautions de sécurité de base afin de réduire le risque d'incendie, de chocs électriques et de blessures corporelles.

1) Consignes générales

Merci de vérifier que les caractéristiques électriques de luminaire sont compatibles avec votre installation.

AVERTISSEMENT: L'alimentation électrique doit être coupée hors tension avant toute mise en place, installation, entretien, remplacement de l'ampoule ou le nettoyage.

Veiller à ne pas percer de tuyaux ou des câbles cachés lors du perçage des trous pour l'installation de l'équipement.

Symboles d'avertissement

Ce document "1" contient toutes les caractéristiques techniques et les **différentes définitions potentiellement applicables au produit sous formes de** pictogrammes, selon les normes internationales et les normes de sécurités. Toutes ces caractéristiques ne sont pas applicables au produit que vous avez choisi. Dans le manuel d'instructions "2" du produit vous retrouverez lesquels lui sont applicables.

1. Lisez attentivement les instructions
3. Classe de protection I: Cette lampe dispose d'une isolation doublée et peut ne pas être connectée à un conducteur de protection.
3. Indice de protection IPXX
4. Tension nominale xxV
5. Fréquence nominale xx/xxHz
6. Le driver peut être remplacé par un professionnel.
7. Source lumineuse LED non remplaçable
8. Ne fonctionne pas avec un variateur.
9. Courant alternatif

Protection Environnementale

ATTENTION !
Les produits électriques ne doivent pas être jetés avec les ordures ménagères. Ils doivent être rapportés dans un point de collecte communal afin d'être recyclés de manière écologique conformément aux réglementations locales. Merci de contacter votre commune ou votre revendeur pour plus d'informations sur le recyclage. Les matériaux d'emballage sont recyclables. Merci de mettre au rebut de manière écologique l'emballage et de le mettre à disposition des services de récupération des matériaux recyclables.

Entretien / Nettoyage

Mettre hors tension l'appareil avant de procéder à l'entretien ou au nettoyage.
Les réparations ne doivent être effectuées que par des personnes qualifiées et avec des pièces de rechange d'origine.
Une réparation inappropriée peut entraîner un danger important.
Utilisez toujours les ampoules conformément aux spécifications indiquées dans ce manuel.
AVERTISSEMENT : L'utilisation d'un accessoire non spécifié dans ce manuel peut présenter un risque de blessure.

Garantie

1. DURÉE DE GARANTIE
La garantie légale générale s'applique selon les textes en vigueur dans votre pays à compter de la date de livraison des marchandises et de la remise du reçu prouvant l'achat.
2. APPLICATION DE LA GARANTIE:
Pour que la garantie puisse être appliquée, le produit doit avoir été installé, utilisé et entretenu conformément aux consignes du mode d'emploi. Vous trouverez ci-dessous des exemples d'exclusions (la liste n'est pas exhaustive, veuillez contacter votre fournisseur pour une évaluation plus précise de votre situation) :
- Système d'alimentation électrique défectueux sur le lieu d'installation du produit
- Tout dommage résultant d'un impact environnemental : surtension, fluctuations de courant ou de réseau, humidité, chaleur, poussière, surfaces oxydées, corrosion du littoral, températures extrêmes, etc.
- Montage et installation inappropriés du produit ainsi que son réglage **Maintenance insuffisante du produit et de ses pièces**
- Usure naturelle du produit ou de ses pièces en raison de leur usage habituel.
- Utilisation non prévue du produit ou de ses pièces
- Ajouts ou modifications non autorisés du produit ou de ses pièces
- Tout dommage mécanique résultant d'une mauvaise manipulation, d'une rupture, d'un accident ou d'une réparation non autorisée du produit et de ses pièces
- Tout dommage provenant d'un emballage et d'une expédition inappropriés du produit lors du retour du produit ou de ses pièces
- Perte des accessoires inclus dans le produit
- Tous les composants consommables, tels que les batteries et ampoules par exemple, qui peuvent être remplacés, sont également exclus des appels en garantie
3. QUESTIONS ET RÉCLAMATIONS
Si vous avez des questions ou rencontrez des problèmes concernant l'utilisation du produit, ses performances ou son aspect visuel, n'hésitez pas à contacter votre fournisseur aux coordonnées indiquées sur le justificatif d'achat.

ESPAÑOL - ES

Le agradecemos haber comprado este producto. Le recomendamos leer atentamente el manual de instalación, uso y mantenimiento. Este producto ha sido diseñado para proporcionarle plena satisfacción.
Si necesita alguna ayuda, el personal de la tienda estará a su disposición para guiarle.

Instrucciones generales de seguridad

Antes de utilizar el aparato, lea íntegramente estas instrucciones y consérvelas para poder consultarlas posteriormente. En caso de necesidad, transmita este manual a terceros.

ADVERTENCIA: El uso de aparatos eléctricos supone el cumplimiento de medidas básicas de seguridad para reducir el riesgo de incendio, de choques eléctricos y de heridas corporales.

1) Instrucciones generales

Comprueba que las especificaciones de este equipo de iluminación son compatibles con las de su instalación.

ADVERTENCIA: Antes de proceder a la instalación, mantenimiento, cambio de bombilla o limpieza del equipo de iluminación, desconectar el interruptor general de la instalación de vivienda. Evite los daños a tuberías o cables ocultos al realizar los taladros para la instalación del equipo.

Símbolos de advertencia

Este documento «1» contiene todas las características técnicas y las diferentes definiciones aplicables al producto, presentadas en forma de pictogramas, de conformidad con las normas internacionales y de seguridad. No todas las características se aplican al producto que ha elegido. En el manual de instrucciones «2» del producto se indica cuáles se aplican.

1. Lea atentamente estas instrucciones
3. Seguridad clase I: Esta lámpara dispone de doble aislamiento y puede ser apta para conectarse a un cable de protección.
3. Índice de protección IPXX
4. Tensión nominal xxV
5. Frecuencia nominal xx/xxHz
6. Un profesional puede reemplazar el controlador.
7. Fuente de luz LED no reemplazable
8. No funciona con un variador de intensidad
9. Corriente alterna

Protección del medio ambiente

¡CUIDADO!
No se deben tirar los productos eléctricos junto con los residuos domésticos. Gracias por reciclarlos en los puntos de recogida previstos a tal efecto. Contacte con las autoridades locales o su proveedor para obtener consejos de reciclaje. Le rogamos reciclar el embalaje en los puntos de recogida previstos a tal efecto.

Mantenimiento / Limpieza

Antes de realizar operaciones de mantenimiento o de limpieza, desconecte el aparato de la red eléctrica o corte el interruptor general de la vivienda.
Las reparaciones debe realizarlas exclusivamente personal cualificado, utilizando repuestos originales.
Las reparaciones efectuadas de forma inadecuada suponen un gran riesgo.
Utilice siempre las bombillas correspondientes a las especificaciones que se indican en este manual.
ADVERTENCIA: La utilización de cualquier accesorio no indicado en este manual puede suponer un peligro para la integridad física de las personas.

Garantía

1. DURACIÓN DE LA GARANTÍA
La garantía legal general se aplica con arreglo a la normativa vigente en el país del comprador, a partir de la entrega de la mercancía y tras la presentación del ticket de compra como prueba de la compra.
2. APLICACIÓN DE LA GARANTÍA:
Para que se aplique la garantía, el producto debe haberse instalado, utilizado y mantenido de acuerdo con las directrices del Manual de instrucciones.
A continuación figuran ejemplos de las exclusiones para aplicación de la garantía (la lista no es exhaustiva, pero debe ser su proveedor quien evalúe la situación).
- Sistema de suministro eléctrico defectuoso en el lugar de instalación del producto: sobretensión, fluctuaciones de corriente o red, etc.
- Cualquier daño derivado del impacto ambiental: humedad, calor, polvo, superficies oxidadas, corrosión costera, temperaturas extremas, etc.
- Inadecuación del montaje, instalación o ajuste de la configuración del producto
- Mantenimiento inadecuado del producto o sus piezas
- Desgaste natural del producto o sus piezas debido al uso habitual
- Uso no previsto del producto o sus piezas
- Añadidos o modificaciones no autorizados del producto o sus piezas
- Cualquier daño mecánico del producto o sus piezas, derivado del uso incorrecto, rotura, accidente o reparación no autorizada
- Cualquier daño del producto o sus piezas, derivado del embalaje y envío inadecuados durante la devolución
- Pérdida de los accesorios incluidos con el producto
- También están excluidos de las reclamaciones de la garantía los componentes consumibles que puedan sustituirse, como por ejemplo las baterías y bombillas.
3. PREGUNTAS Y RECLAMACIONES
Si tiene alguna pregunta o dificultad con respecto al uso, rendimiento o aspecto visual del producto, puede ponerse en contacto con su proveedor mediante la información que encontrará en el ticket de compra.

PORTUGUÊS - PT

Agradecemos a sua preferência por este produto. Aconselhamo-lo a ler o manual de instalação, utilização
e manutenção com atenção. Criamos este produto para sua completa satisfação.
Se precisar de ajuda, a equipa da sua loja está à sua disposição para o acompanhar.

Instruções gerais de segurança

Leia atentamente este manual de utilização antes de utilizar o aparelho e conserve-o para o poder consultar posteriormente e, se necessário, comunicá-lo a outras pessoas.

AVISO: Ao usar os aparelhos eléctricos, respeite as precauções gerais de segurança básicas a fim de reduzir o risco de incêndio, de choques eléctricos e de ferimentos corporais.

1) Instruções gerais

Verifique se as especificações eléctricas desta luminária são compatíveis com a sua instalação.

AVISO: Antes de proceder à instalação, manutenção, substituição da lâmpada ou limpeza, desligue o interruptor geral da vivenda.

É necessário ter cuidado antes de fazer os furos de fixação para evitar danificar quaisquer tubagens e
e cabos existentes e ocultos.

Símbolos de advertência

Este documento «1» contém todas as características técnicas e as diferentes definições potencialmente aplicáveis ao produto sob a forma de pictogramas, de acordo com as normas internacionais e as normas de segurança. Nem todas estas características são aplicáveis ao produto que escolheu. No manual de instruções «2» do produto pode ver quais se que se aplicam ao seu produto.

1. Leia atentamente as instruções
3. Classe de segurança I: Este candeeiro tem um isolamento duplo e pode ser ligado a um condutor de proteção.
3. Índice de protecção IPXX
4. Tensão nominal xxV
5. Frequência nominal xx/xxHz
6. O controlador pode ser substituído por um profissional.
7. Fonte luminosa LED não substituível
8. Não funciona com um variador de intensidade
9. Corrente alterna

Protecção do ambiente

CUIDADO!
Os produtos eléctricos não devem ser eliminados juntamente com os resíduos domésticos. Devem ser entregues num ponto de recolha municipal para serem eliminados de um modo não prejudicial para o ambiente e de acordo com os regulamentos locais. Contacte as suas autoridades locais ou o seu revendedor para mais informações sobre a reciclagem. Os materiais de embalagem são recicláveis. Elimine os materiais de embalagem de um modo não prejudicial para o ambiente e entregue-os ao serviço de recolha de materiais recicláveis.

Manutenção / Limpeza

Desligue da rede eléctrica antes de qualquer operação de manutenção ou limpeza.
As reparações apenas devem ser feitas por pessoas qualificadas e utilizando peças sobressalentes genuínas.
Uma reparação inadequada pode implicar perigos significativos.
Utilize sempre lâmpadas em conformidade com as especificações contidas neste manual.
ADVERTÊNCIA: A utilização de qualquer acessório não especificado neste manual pode constituir um risco de danos pessoais.

Garantia

1. PRAZO DA GARANTIA
A garantia legal geral nos termos legais é aplicável de acordo com os textos em vigor no seu país a partir do fornecimento dos mesmos, mediante a apresentação do recibo como prova da compra.
2. APLICABILIDADE DA GARANTIA:
Para que a garantia seja aplicável, o produto terá de ter sido instalado, utilizado e mantido de acordo com as diretrizes do Manual de Instruções.
Apresentamos abaixo exemplos de exclusões de garantia (a lista não é exaustiva, é favor contactar o seu fornecedor caso necessite de uma avaliação da sua situação):
- Sistema de fornecimento elétrico defeituoso no local de instalação do produto
- Danos resultantes de impacto ambiental: sobretensões, flutuações de corrente ou de rede, humidade, calor, poeira, superfícies oxidadas, corrosão costeira, temperaturas extremas, etc.
- Montagem e instalação inadequadas do produto, bem como erros de configuração dos seus parâmetros
- Manutenção inadequada do produto e respetivas peças
- Desgaste natural do produto ou das suas peças devido a utilização frequente
- Utilização do produto ou das suas peças para fins não previstos
- Acréscimos ou modificações não autorizados do produto ou das suas peças
- Danos mecânicos resultantes de manipulação inadequada, quebra, acidente ou reparação não autorizada do produto e das respetivas peças
- Danos resultantes de embalagem e expedição inadequadas do produto ou das suas peças durante a devolução do mesmo
- Perda de acessórios incluídos no produto
- Excluem-se igualmente da garantia quaisquer componentes consumíveis que possam ser substituídos, como, por exemplo, baterias e lâmpadas
3. DÚVIDAS E RECLAMAÇÕES
Caso tenha alguma dúvida ou encontre algum problema relativamente à utilização do produto ou ao seu aspeto visual ou desempenho, pode contactar-nos através das informações de contacto que se encontram no talão da compra.

ITALIANO - IT

Ci razie per aver acquistato questo prodotto. Vi raccomandiamo di leggere attentamente il manuale di installazione, utilizzo e manutenzione. Questo **prodotto è stato progettato per offrirvi la massima soddisfazione.**
Per ricevere assistenza, il personale del punto vendita è a vostra disposizione.

Istruzioni generali di sicurezza

Leggere attentamente il presente manuale di utilizzo prima di utilizzare l'apparecchio a muro e conservarlo per successive consultazioni o qualora occorra trasmetterlo a terzi.

AVVERTENZA: Quando si utilizza un apparecchio elettrico, rispettare le precauzioni di sicurezza di base al fine di ridurre il rischio di incendio, di scosse elettriche e di lesioni fisiche.

1) Istruzioni generali

Verificare che le specifiche elettriche di questo apparecchio di illuminazione siano compatibili con la vostra installazione.

AVVERTENZA: Prima di effettuare il montaggio, la manutenzione, la sostituzione della lampadina o la pulizia, disinserire il circuito principale o OFF ed eventuale, il modulo che si possa essere rotto.

Prima di effettuare i fori per il fissaggio, prestare attenzione a evitare i cavi o le tubazioni nascosti nella parete.

Simboli di avvertenza

Il presente documento «1» contiene tutte le caratteristiche tecniche e le diverse definizioni potenzialmente applicabili al prodotto sotto forma di pittogrammi, conformemente agli standard internazionali e di sicurezza. Non tutte queste caratteristiche sono applicabili al prodotto che avete scelto. Nel manuali di istruzioni «2» del prodotto troverete quelli applicabili al prodotto da voi scelto.

1. Leggere attentamente le istruzioni
3. Classe di sicurezza I: Questa lampada è dotata di isolamento doppio e può essere collegata a un conduttore di protezione
3. Indice di protezione IPXX
4. Tensione nominale xxV
5. Frequenza nominale xx/xxHz
6. Il dispositivo di comando può essere sostituito da un professionista
7. Sorgente luminosa LED non sostituibile
8. Non dimmerabile
9. corrente alternata

Protezione dell'ambiente

ATTENZIONE!
Le apparecchiature elettriche non devono essere smaltite insieme ai rifiuti domestici. Devono essere portate in un punto di raccolta rifiuti comunale per lo smaltimento ecosostenibile in conformità alle normative locali. Rivolgersi alle proprie autorità locali o al fornitore per informazioni riguardanti il riciclaggio del prodotto. Il materiale d'imballaggio è riciclabile. Smaltire il materiale d'imballaggio in modo ecosostenibile e renderlo disponibile per il servizio di raccolta dei materiali riciclabili.

Manutenzione / Pulizia

Scollegare dall'alimentazione prima della manutenzione o della pulizia.
Le riparazioni devono essere eseguite esclusivamente da personale qualificato e con ricambi originali.
Una riparazione inadeguata potrebbe comportare un pericolo significativo.
Utilizzare sempre lampadine conformi alle specifiche indicate nel presente manuale.
AVVERTENZA: l'uso di qualsiasi accessorio non specificato nel presente manuale può comportare un rischio di lesioni

Garanzia

1. DURATA DELLA GARANZIA
La garanzia legale generale si applica, in base ai testi in vigore nel vostro Paese, dalla consegna dei beni e previa presentazione della ricevuta come prova di acquisto.
2. APPLICAZIONE DELLA GARANZIA:
Ai fini dell'applicazione della garanzia, il prodotto deve essere installato, usato e mantenuto in conformità con le linee guida contenute nel Manuale di istruzioni.
Seguono esempi di tali esclusioni (l'elenco non è completo, contattate il distributore se necessitate di una valutazione della vostra situazione):
- sistema di alimentazione elettrica difettoso presso il luogo di installazione del prodotto
- danni derivanti da impatto ambientale: sovratensioni, fluttuazioni della corrente o della rete elettrica, umidità, calore, polvere, superfici ossidate, corrosione in zone costiere, temperature estreme, ecc.
- montaggio e installazione del prodotto inadeguata così come la configurazione delle impostazioni
- manutenzione inadeguata del prodotto e delle sue componenti
- usura naturale del prodotto o delle sue componenti a causa del loro utilizzo abituale
- uso improprio del prodotto o delle sue componenti
- integrazioni o modifiche non autorizzate del prodotto o delle sue componenti
- danni meccanici derivanti da uso improprio, rottura, incidente o riparazione non autorizzata del prodotto o delle sue componenti
- danni causati da imballaggio e spedizione impropri del prodotto durante il reso del prodotto o delle sue componenti
- perdita di accessori inclusi con il prodotto
- componenti soggetti a consumo, come batterie e lampadine ad esempio, che possono essere sostituiti, sono anch'essi esclusi dalle richieste di prestazioni in garanzia
3. DOMANDE E RECLAMI
In caso di domande o se riscontrate problemi in relazione all'uso del prodotto, alle prestazioni o all'aspetto dello stesso, siete pregati di contattare il vostro distributore utilizzando le informazioni di contatto che troverete sulla ricevuta di acquisto.