inspire

5 YEAR Guarantee*

# Diff

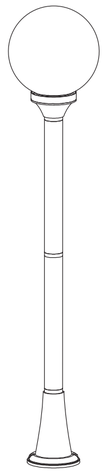

EAN CODE : 3276005133488

**FR** Notice de Montage - Utilisation - Entretien

**ES** Instrucciones de Montaje, Utilización y Mantenimiento

**PT** Instruções de Montagem, Utilização e Manutenção

**IT** Istruzioni per il Montaggio, l'Uso e la Manutenzione

**EL** Εγχειρίδιο συναρμολόγησης, χρήσης και συντήρησης

**PL** Instrukcja Montażu, Użytkowania i Konserwacji

**RU** Руководство По Сборке и Эксплуатации

**KZ** Жинау, пайдалану және техникалық қызмет көрсету нұсқаулығы

**UA** Керівництво По Збірці і Експлуатації

**RO** Manual asamblare, utilizare și întreținere

**BR** Instruções de Montagem, Utilização e Manutenção

**EN** Assembly - Use - Maintenance Manual

2019/12-V02

**12283O**

Traduction de la version originale du mode d'emploi / Traducción de las Instrucciones originales / Tradução das Instruções Originais / Traduzione delle istruzioni originali / Μετάφραση πωπρωτότυπωνοδηγιών / Tłumaczenie instrukcji oryginalnej / Перевод оригинала инструкции/ Түпнұсқа нұсқаулар /Переклад оригінальної інструкції / Traducerea instrucțiunilor originale / Tradução das Instruções Originais /Original Instructions



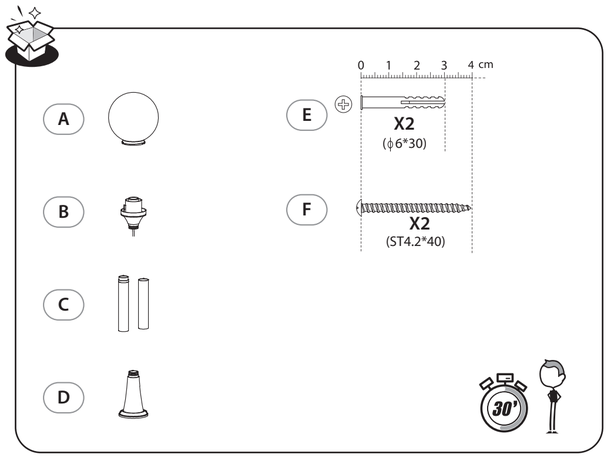


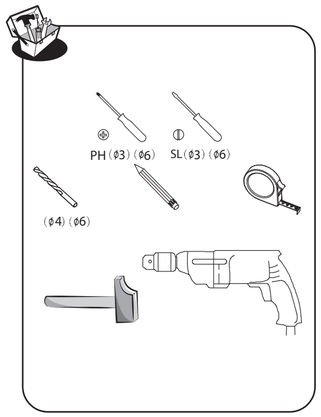


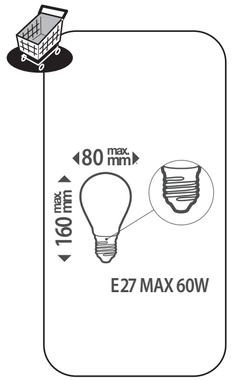




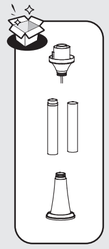

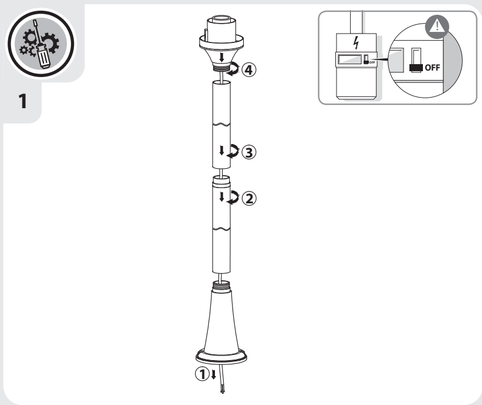


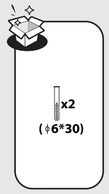


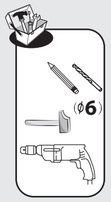


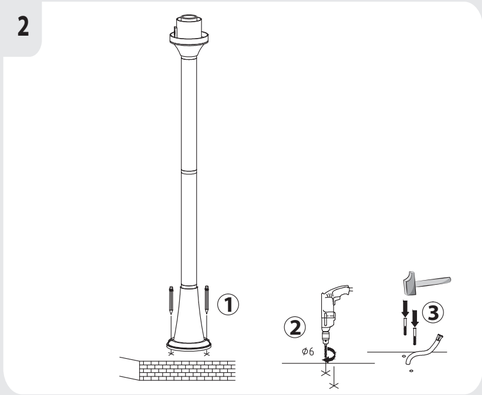




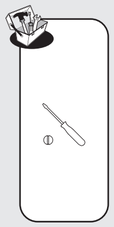

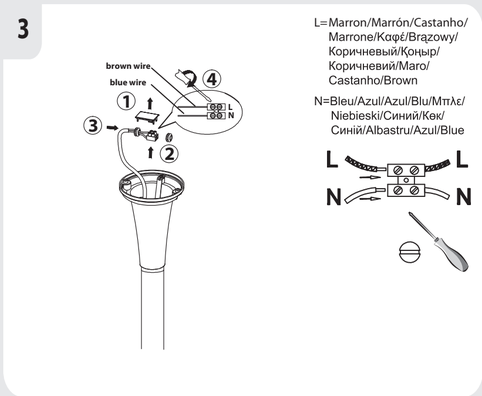


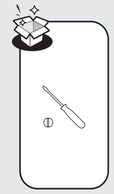

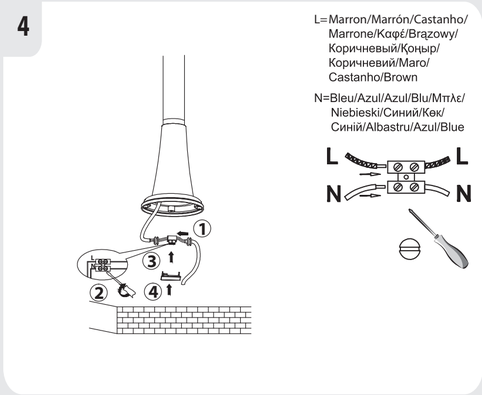






Attention danger / Atención: Peligro / Atenção perigo / Attenzione pericolo / Προσοχή κίνδυνος / Uwaga niebezpieczeństwo / Внимание! Опасно! / Абайлаңыз, қауіпті / Увага! Небезпечно! / Atenție, pericol / Perigo de precaução/Caution danger



Hors tension / Apagado / Desligado da alimentação / Fuori tensione / Εκτός τάσης / Odłączenie zasilania / Не под напряжением / Қуатты өшіру / Не під напругою / Scoatere de sub tensiune / Desligar / Power off



Mise sous tension / Puesta en tensión / Ligação da alimentação / Messo sotto tensione / Σύνδεση με το ηλεκτρικό δίκτυο / Włączenie zasilania / Включение под напряжение / Қуатты көтеру/ Під'єднання під напругу / Punere sub tensiune / Energizar / Power up

**Montage / Montaje / Montagem / Montaggio / Συναρμολόγηση / Montaż / Сборка / Монтажду / Збірка / Montaj / Montagem / Assembly**

**Mentions Légales & Consignes de Sécurité / Instrucciones Legales y de Seguridad / Avisos Legais e instruções de Segurança / Istruzioni Legali e di Sicurezza / Νομικό σημείωμα και οδηγίες ασφαλείας / Uwagi Prawne i Instrukcja Bezpieczeństwa / Руководство По Технике Безопасности и Правовым нормам / Қауіпсіздік және құқықтық басшылық/ Керівництво З Техніки / Manual privind siguranța / Avisos Legais e instruções de Segurança / Legal & Safety Instructions**

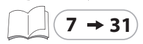

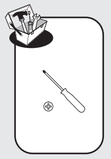

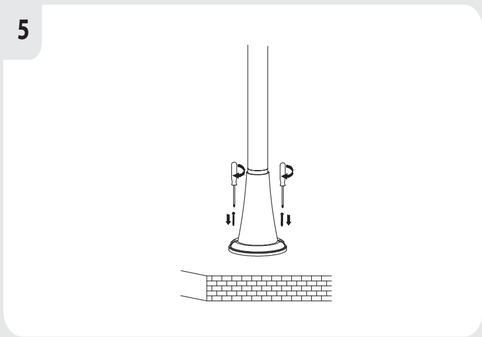


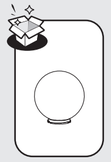

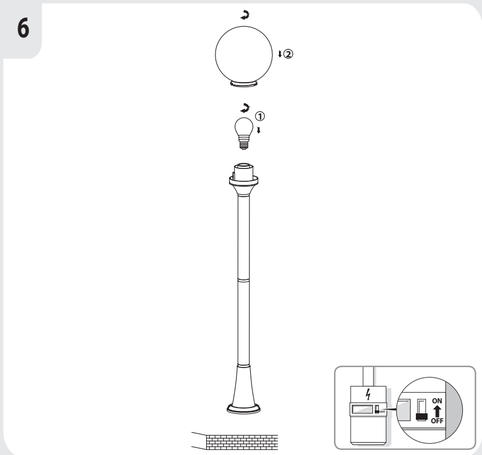


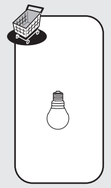



## 1.Symboles d'avertissement

| | |
|---|---|
| | Lisez attentivement les instructions |
| | CLASSE II |

## 2.Consignes générales de sécurité

Lisez attentivement ce manuel d'utilisation avant d'utiliser l'appareil, et conservez-le pour pouvoir le consulter ultérieurement et si besoin le communiquer à un tiers.
AVERTISSEMENT : lorsque vous utilisez des appareils électriques, respectez les précautions de sécurité de base afin de réduire le risque d'incendie, de chocs électriques et de blessures corporelles.
1) Consignes générales
Merci de vérifier que les caractéristiques électriques de ce luminaire sont compatibles avec votre installation.
AVERTISSEMENT : l'alimentation électrique doit être coupée avant de procéder au montage, à l'entretien, au changement de l'ampoule ou au nettoyage. Enlevez le fusible ou désenclenchez-le, et assurez-vous qu'il ne peut pas se réenclencher.
Avant de percer un trou, vérifiez que vous ne risquez pas de percer un câblage ou un tuyau existant non visible. Ne pas regarder la lampe d'exploitation. Peut être nocif pour les yeux.
Tenir l'appareil hors de la portée des enfants et des personnes non autorisées.
2) Consignes de sécurité électrique
Le luminaire doit être installé par un électricien qualifié conformément aux normes de câblage en vigueur dans le pays d'installation.
s'il vous plaît utiliser le cordon d'alimentation au moins 2G1.0MM2 (fil de PVC est interdit, suggérer l'utilisation de fil H05RN-F)

## 3.Règles de sécurité particulières

Pas de consigne de sécurité spécifique.

## 4. Protection de l'environnement

ATTENTION !

Les produits électriques ne doivent pas être mis au rebut avec les déchets ménagers. Merci de les recycler dans les points de collecte prévus à cet effet. Adressez-vous aux autorités locales ou à votre revendeur pour obtenir des conseils sur le recyclage. Le matériau d'emballage est recyclable. Merci de recycler l'emballage dans les points de collecte prévus à cet effet.

FR
ES
PT
IT
EL
PL
RU
KZ
UA
RO
BR
EN

Made in China 2018

* Garantie 5 ans / 5 años de garantía / Garantia de 5 anos / Garanzia 5 anni / Εγγύηση 5 ετών / Gwarancja 5-letnia / Гарантия 5 года / Kestilyik 5 жыл / Гарантия 5 років / Garanție 5 ani / Garantia de 5 ani
5-year guarantee

ADEO Services - 153 Rue Saïd Lamot - CS 00001
59790 RONCHIN - France

Производство и разработка ЗАО "ЛЕРОУ МЕРЛЕН
Юридический адрес: 108 "Лаго Сервиса С.А.", д/п.
Сальвадор, CS 00001, 59790 Роншин, Франция.

ВЕ
Importado e distribuído por LEROY MERLIN
CIA BRASILEIRA DE RETCLÂNCIA
Rua Dionisio Lorenzi Busta, 315 - Itaboraí - CEP
06455-360 São Paulo -SP- Brasil CNPJ: 01.438.284/0001-05
CNLM (Central de Atendimento Leroy Merlin) -0020.5376 (capitais)
e 0800.0205576 (demais regiões)

UA
Імпортер: ТОВ "Лерруа Мерлен Україна",
04201 Україна, м.Київ, вул. Полярна 17А,
+380 44 498 46 00. Імпортер прийняв претензії
від споживачів щодо товару а також проводить
його ремонт. Технічні характеристики обслуговуваним
обсяги. Імпортишиоцій рівнє г. Мінтиці.

Imported by Adeo South Africa (PTY) LTD T/A Leroy Merlin

ZA
Leroy Merlin Gauteng Store
Lanet Electrics Street and Somerset Drive, Greenstone
Ptn Erf 2, Edenvale, 1610 Johannesburg, Gauteng, South Africa

RU
ООО ЛЕРУА МЕРЛЕН ВОСТОК, 141031, Московская
область, Мытищинский район, г. Мытищи,
Осташковское шоссе, д.1, РОССИЯ

KZ
«Лерруа Мерлен Казахстан» ЖШС Қазақстан
Республикасы,050000, Алматы қ., Жібек
жолы ст., 77, «Дайтона» бц, 6-қ., 07 оф.

## 5.Spécifications d'appareils

| CARACTERISTIQUES TECHNIQUES | |
|---|---|
| Tension nominale | 220-240V~ |
| Fréquence nominale | 50 Hz |
| Puissance nominale | MAX.60W |
| Ampoule | E27 MAX.60W EXCLU |
| Classe de protection | CLASS II |
| Indice de protection IP | IP44 |

## 6.Entretien / Nettoyage

Déconnecter le luminaire du réseau électrique avant tout entretien ou nettoyage.
Les réparations doivent être réalisées uniquement par une personne qualifiée utilisant des pièces de rechange d'origine. Une mauvaise réparation peut causer de sérieux dangers.
Il convient de toujours utiliser une ampoule qui respecte les spécifications listées dans ce manuel d'instructions.
Ne par remplacer l'ampoule par temps de pluie.
ATTENTION : L'utilisation de tout accessoire non mentionné dans ce manuel d'instruction peut entraîner des risques de blessure.

## 7. Autres points (Services, réparations, garantie, etc …)

Faites réparer votre produit par une personne qualifiée.
Ce produit électrique respecte les normes de sécurité en vigueur. Les réparations doivent être réalisées uniquement par une personne qualifiée utilisant des pièces de rechange d'origine, toute autre situation pouvant entraîner des risques de blessures pour l'utilisateur.
Pour tout besoin de service après-vente, contactez le magasin dans lequel vous avez acheté ce produit.

## 8. DURÉE DE GARANTIE

La garantie légale générale s'applique à tous les produits pendant 2 ans à compter de la date de livraison des marchandises et de la remise du reçu prouvant l'achat.Cependant, INSPIRE a décidé d'aller encore plus loin. Notre but est que vous ayez la meilleure expérience possible avec nos produits, nous avons donc étendu à 5 ans les périodes de garantie pour tous les produits INSPIRE.

## 9. APPLICATION DE LA GARANTIE

Pour que la garantie puisse être appliquée, le produit doit avoir été installé, utilisé et entretenu conformément aux consignes du mode d'emploi.

## 10. QUESTIONS ET RÉCLAMATIONS

Si vous avez des questions ou rencontrez des problèmes concernant l'utilisation du produit, ses performances ou son aspect visuel, n'hésitez pas à contacter votre fournisseur aux coordonnées indiquées sur le justificatif d'achat.





## 1.Símbolos de advertencia

| | |
|---|---|
| | Lea atentamente estas instrucciones |
| | CLASE II |

## 2.Instrucciones generales de seguridad

Antes de utilizar el aparato, lea integralmente estas instrucciones y consérvelas para poder consultarlas posteriormente.
En caso de necesidad, transmita este manual a terceros.
ADVERTENCIA : El uso de aparatos eléctricos supone el respeto de las precauciones elementales de seguridad para reducir el riesgo de incendio, de choques eléctricos y de heridas corporales.
1) Instrucciones generales
Compruebe que las especificaciones de este equipo de iluminación son compatibles con las de su instalación.
ADVERTENCIA : se debe cortar la alimentación eléctrica antes de proceder al montaje, al mantenimiento, a la sustitución de la bombilla o a la limpieza. Quite el fusible o desactívelo, y asegúrese de que no pueda volverse a activar.
Antes de hacer un orificio, verifique que no corre el riesgo de perforar un cableado o una tubería existente pero invisible.
Mantenga el aparato fuera del alcance de los niños y de las personas no autorizadas.
2) Instrucciones de seguridad eléctricas
Sólo un electricista cualificado debe instalar esta luminaria de conformidad con las normas de cableado vigentes en el país de instalación.
utilice un cable de suministro de al menos 2G1.0MM2 (el cable de PVC está prohibido, sugiera usar un cable H05RN-F)

## 3.Instrucciones de seguridad específicas

No hay instrucciones de seguridad específicas.

## 4. Protección ambiental

CUIDADO!

No se deben tirar los productos eléctricos junto con los residuos domésticos. Gracias por recidarlos en los puntos de recogida previstos a tal efecto. Contacte con las autoridades locales o su proveedor para obtener consejos de reciclaje. Le rogamos reciclar el embalaje en los puntos de recogida previstos a tal efecto.





## 5.Características del aparato

| CARACTERÍSTICAS TÉCNICAS | |
|---|---|
| Tensión nominal | 220-240V~ |
| Frecuencia nominal | 50Hz |
| Potencia nominal | MAX.60W |
| Bombilla | E27 MAX.60W EXCLU |
| Clase de protección | CLASS II |
| Índice de protección IP | IP44 |

## 6.Mantenimiento / Limpieza

Desconecte siempre el aparato antes de proceder a su limpieza o mantenimiento.
Todas las reparaciones deberán ser realizadas únicamente por una persona cualificada mediante repuestos
de origen. Reparaciones inadaptadas pueden presentar riesgos importantes.
Las bombillas utilizadas deben siempre corresponderse con las características detalladas en este manual.
No sustituya las bombillas cuando llueve.
ADVERTENCIA : El uso de accesorios diferentes de los especificados en este manual puede presentar riesgos
de heridas corporales.

## 7.Diversos (Servicio postventa, Reparaciones, Garantía, etc.)

Haga reparar este aparato por una persona cualificada.
Este producto eléctrico cumple con los requisitos de las normas de seguridad vigentes. Las reparaciones
deberán ser realizadas únicamente por técnicos cualificados utilizando recambios de origen. El incumplimiento de esta instrucción puede resultar particularmente peligroso para los usuarios.
En caso de necesidad, diríjase al servicio postventa del almacén donde ha adquirido este producto.

## 8. DURACIÓN DE LA GARANTÍA

La garantía legal general se aplica a todos los productos durante 2 años a partir de la entrega de la mercancía y tras la presentación del ticket de compra como prueba de la compra.
Sin embargo, INSPIRE va más allá. Queremos que tenga la mejor experiencia posible con nuestros productos, por lo que hemos extendido los períodos de garantía de todos los productos INSPIRE a 5 años.

## 9. APLICACIÓN DE LA GARANTÍA

Para que se aplique la garantía, el producto debe haberse instalado, utilizado y mantenido de acuerdo con las directrices del Manual de Instrucciones.

## 10. PREGUNTAS Y RECLAMACIONES

Si tiene alguna pregunta o dificultad con respecto al uso, rendimiento o aspecto visual del producto, puede ponerse en contacto con su proveedor mediante la información que encontrará en el ticket de compra.





## 1.Símbolos de aviso

| | |
|---|---|
| | Leia atentamente as instruções |
| | CLASSE II |

## 2.Instruções gerais de segurança

Leia atentamente este manual de utilização antes de utilizar o aparelho e conserve-o para o poder consultar
posteriormente e, se necessário, comunicá-lo a outras pessoas.
AVISO: durante a utilização de aparelhos eléctricos, respeite as precauções de segurança básicas a fim de reduzir o risco de incêndio, de choques eléctricos e de ferimentos corporais.
1) Instruções gerais
Verifique se as especificações elétricas desta luminária são compatíveis com a sua instalação.
AVISO: A alimentação eléctrica deve ser cortada antes de proceder à montagem, à manutenção, à mudança da lâmpada ou à limpeza. Retire o fusível ou desligue-o e assegure-se de que não pode voltar a ser ligado.
Antes de fazer um furo, verifique se não corre o risco de furar um cabo eléctrico ou um tubo existente não visível.
Manter o aparelho fora do alcance das crianças e das pessoas não autorizadas.
2) Instruções de segurança eléctrica
O candeeiro deve ser instalado por um electricista qualificado em conformidade com as normas de cablagem em vigor no país de instalação.
por favor, use o cabo de alimentação, pelo menos, 2G1.0MM2 (fio de PVC é proibido, sugerir o uso de fio H05RN-F)

## 3.Instruções de segurança específicas

Sem instruções de segurança específicas.

## 4.Protecção do ambiente

ATENÇÃO!

Os produtos eléctricos não devem ser deitados fora juntamente com o lixo doméstico. Envie-os para reciclagem nos centros especiais de recolha de lixo existentes para esse efeito. Contacte as suas entidades locais ou um armazenista para informações sobre a reciclagem. É favor reciclar a embalagem nos pontos de recolha existentes para esse efeito.





## 5.Características do aparelho

| CARACTERÍSTICAS TÉCNICAS | |
|---|---|
| Tensão nominal | 220-240V~ |
| Frequência nominal | 50 Hz |
| Potência nominal | MAX.60W |
| Lâmpada | E27 MAX.60W EXCLU |
| Classe de protecção | CLASS II |
| Índice de protecção IP | IP44 |

## 6.Manutenção/Limpeza

Desligue sempre o aparelho antes de proceder à limpeza ou à manutenção.
Todas as reparações devem ser efectuadas apenas por pessoas qualificadas, com a utilização de peças de origem. Reparações inadequadas podem apresentar riscos graves.
As lâmpadas utilizadas devem corresponder sempre às características enunciadas neste manual.
Não substitua as lâmpadas com tempo de chuva.
AVISO: A utilização de acessórios diferentes dos especificados neste manual pode representar risco de ferimentos corporais.

## 7.Diversos (Serviço pós-venda, reparações, garantia, etc.)

Mande reparar este aparelho por uma pessoa qualificada.
Este produto eléctrico está em conformidade com as normas de segurança em vigor. As reparações só devem ser efectuadas por técnicos qualificados e que utilizem peças sobresselentes de origem.
Qualquer infracção a esta instrução pode revelar-se particularmente perigosa para os utilizadores.
Se necessário, contacte o serviço pós-venda do armazém onde adquiriu este produto.

## 8. PRAZO DA GARANTIA

A garantia geral nos termos legais é aplicável a todos os produtos durante 2 anos a partir do fornecimento dos mesmos, mediante a apresentação do recibo como prova da compra.
No entanto, INSPIRE vai mais longe. Queremos que tenha a melhor experiência possível com os nossos produtos, e por isso aumentámos os prazos de garantia de todos os produtos INSPIRE para 5 anos.

## 9. APLICABILIDADE DA GARANTIA

Para que a garantia seja aplicável, o produto terá de ter sido instalado, utilizado e mantido de acordo com as diretrizes do Manual de Instruções.

## 10. DÚVIDAS E RECLAMAÇÕES

Caso tenha alguma dúvida ou encontre algum problema relativamente à utilização do produto ou ao seu aspeto visual ou desempenho, pode contactar-nos através das informações de contacto que se encontram no talão da compra.





## 1.Simboli di avvertenza

| | |
|---|---|
| | Leggere attentamente le istruzioni |
| | CLASSE II |

## 2.Istruzioni generali di sicurezza

Leggere attentamente il presente manuale di utilizzo prima di utilizzare l'apparecchio a muro e conservarlo per successive consultazioni o qualora occorra trasmetterlo a terzi.
AVVERTENZA: quando si utilizzano apparecchi elettrici, rispettare le precauzioni di sicurezza di base al fine di ridurre i rischi di incendio, di scosse elettriche e di ferite fisiche.
1) Istruzioni generali
Verificare che le specifiche elettriche di questo apparecchio di illuminazione siano compatibili con la vostra installazione.
AVVERTENZA: l'alimentazione elettrica deve essere interrotta prima di procedere al montaggio, alla manutenzione, alla sostituzione della lampadina o alla pulizia. Togliere il fusibile o scollegarlo e assicurarsi che non possa riavviarsi.
Prima di effettuare un foro, verificare di non rischiare di forare un cavo o un tubo presente ma non visibile.
Tenere l'apparecchio al di fuori della portata di bambini e persone non autorizzate.
2) Istruzioni di sicurezza elettrica
La lampada deve essere installata da un elettricista qualificato conformemente alle norme di cablaggio in vigore nel paese in cui viene installata.
si prega di utilizzare il cavo di alimentazione almeno 2G1.0MM2 (il cavo in PVC è vietato, suggerire di usare il cavo H05RN-F)

## 3.Istruzioni di sicurezza specifiche

Nessuna istruzione di sicurezza specifica.

## 4.Protezione dell'ambiente

ATTENZIONE!

I prodotti elettrici non devono essere buttati insieme ai rifiuti domestici. Ricidateli nei centri di smaltimento speciali previsti per questo. Contattate le autorità locali o un commerciante all'ingrosso per avere consigli circa il riciclaggio. Si prega di riciclare l'imballaggio negli appositi punti di raccolta previsti a questo scopo.





## 5.Caratteristiche dell'apparecchio

| CARATTERISTICHE TECNICHE | |
|---|---|
| Tensione nominale | 220-240V~ |
| Frequenza nominale | 50Hz |
| Potenza nominale | MAX.60W |
| Lampadina | E27 MAX.60W EXCLU |
| Classe di protezione | CLASS II |
| Indice di protezione IP | IP44 |

## 6.Manutenzione / Pulizia

Togliere sempre la spina dell'apparecchio dalla presa elettrica prima di procedere alla pulizia o alla manutenzione.
Le riparazioni devono essere effettuate unicamente da una persona qualificata, utilizzando solo ricambio originali.
Eventuali interventi di riparazione inadeguati possono presentare rischi importanti.
Le lampadine utilizzate devono sempre corrispondere alle caratteristiche indicate nel manuale.
Non sostituire le lampadine quando piove.
AVVERTENZA: l'utilizzo di accessori diversi da quelli specificati nel presente manuale può comportare rischi di lesioni personali.

## 7.Vari (Servizio postvendita, Riparazioni, Garanzia, ecc.)

Fare riparare quest'apparecchio da una persona qualificata.
Questo prodotto elettrico è conforme alle norme di sicurezza vigenti. Le riparazioni dovranno essere realizzate solo da tecnici qualificati utilizzando pezzi di ricambio originali, altrimenti c'è il rischio di pericolo per l'utente.
Se necessario, contattare il negozio dove avete comprato questo prodotto.

## 8. DURATA DELLA GARANZIA

La garanzia legale generale si applica a tutti i prodotti per 2 anni dalla consegna dei beni e previa presentazione della ricevuta come prova di acquisto.
Tuttavia, INSPIRE offre di più. Desideriamo che abbiate la migliore esperienza possibile con i nostri prodotti, abbiamo quindi esteso il periodo di garanzia per tutti i prodotti INSPIRE a 5 anni.

## 9. APPLICAZIONE DELLA GARANZIA

Ai fini dell'applicazione della garanzia, il prodotto deve essere installato, usato e manutenuto in conformità con le linee guida contenute nel Manuale di istruzioni.

## 10. DOMANDE E RECLAMI

In caso di domande o se riscontrate problemi in relazione all'uso del prodotto, alle prestazioni o all'aspetto dello stesso, siete pregati di contattare il vostro distributore utilizzando le informazioni di contatto che troverete sulla ricevuta di acquisto.





## 1.Σύμβολα προειδοποίησης

| | |
|---|---|
| | Διαβάστε προσεκτικά τις οδηγίες |
| | ΚΛΑΣΗ ΙΙ |

## 2.Γενικές συστάσεις ασφαλείας

Διαβάστε προσεκτικά αυτό το εγχειρίδιο χρήσης πριν χρησιμοποιήσετε τη συσκευή, και διατηρήστε το για να μπορείτε να ανατρέξετε αργότερα και εάν χρειαστεί να το μεταβιβάσετε σε τρίτους.
ΠΡΟΕΙΔΟΠΟΙΗΣΗ: όταν χρησιμοποιείτε ηλεκτρικές συσκευές, τηρείτε τις βασικές συστάσεις ασφαλείας ώστε να μειώσετε τον κίνδυνο πυρκαγιάς, ηλεκτροπληξίας και σωματικού τραυματισμού.
1) Γενικές συστάσεις
Ελέγξτε αν οι ηλεκτρικές προδιαγραφές αυτού του φωτιστικού ανταποκρίνονται στην εγκατάστασή σας.
ΠΡΟΕΙΔΟΠΟΙΗΣΗ: η ηλεκτρική τροφοδοσία πρέπει να κοπεί πριν να προβείτε στο μοντάρισμα, στη συντήρηση, στην αντικατάσταση του λαμπτήρα ή στο καθάρισμα. Αφαιρέστε την ασφάλεια ή απενεργοποιήστε την και βεβαιωθείτε ότι δεν μπορεί να επανενεργοποιηθεί.
Πριν διανοίξετε μια οπή, βεβαιωθείτε ότι δεν κινδυνεύετε να τρυπήσετε ένα υπάρχον καλώδιο ή σωλήνα που δεν είναι ορατά.
Φυλάσσετε τη συσκευή μακριά από παιδιά και μη εξουσιοδοτημένα άτομα.
2) Ηλεκτρικές συστάσεις ασφαλείας
Το φωτιστικό αυτό πρέπει να εγκατασταθεί από ειδικευμένο ηλεκτρολόγο σύμφωνα με τα πρότυπα καλωδίωσης που ισχύουν στη χώρα εγκατάστασης.
χρησιμοποιήστε καλώδιο τροφοδοσίας τουλάχιστον 2G1.0MM² (το σύρμα PVC απαγορεύεται, προτείνετε τη χρήση καλωδίου H05RN-F)

## 3.Ειδικές συστάσεις ασφαλείας

Δεν υπάρχουν ειδικές συστάσεις ασφαλείας.

## 4.Προστασία του περιβάλλοντος

ΠΡΟΣΟΧΗ !

Τα ηλεκτρικά απόβλητα δεν πρέπει να απορρίπτονται με τα οικιακά απόβλητα. Παρακαλείστε να τα ανακυκλώνετε στις υπάρχουσες εγκαταστάσεις. Ζητήστε συμβουλή σχετικά με την ανακύκλωση στις τοπικές αρχές ή το κατάστημα πώλησης. Παρακαλείστε να ανακυκλώσετε τη συσκευασία σε κάποιο σημείο συλλογής που προβλέπεται γι αυτό.

## 5.Χαρακτηριστικά της συσκευής

| ΤΕΧΝΙΚΑ ΧΑΡΑΚΤΗΡΙΣΤΙΚΑ | |
|---|---|
| Ονομαστική τάση | 220-240V~ |
| Ονομαστική συχνότητα | 50 Hz |
| Ονομαστική ισχύς | MAX.60W |
| Λαμπτήρας | E27 MAX.60W EXCLU |
| Κλάση προστασίας | CLASS II |
| Δείκτης προστασίας IP | IP44 |

## 6.Συντήρηση / Καθάρισμα

Αποσυνδέετε πάντα τη συσκευή πριν προβείτε στο καθάρισμα ή τη συντήρηση.
Κάθε επισκευή πρέπει να πραγματοποιείται μόνο από ειδικευμένο άτομο, με γνήσια ανταλλακτικά.
Ακατάλληλες επιδιορθώσεις μπορούν να ενέχουν σημαντικούς κινδύνους.
Οι λαμπτήρες που χρησιμοποιούνται πρέπει πάντα να αντιστοιχούν στα χαρακτηριστικά που αναγράφονται στο
παρόν εγχειρίδιο.
Μην αντικαθιστάτε τους λαμπτήρες με βροχερό καιρό.
ΠΡΟΕΙΔΟΠΟΙΗΣΗ: Η χρήση εξαρτημάτων άλλων από εκείνα που διευκρινίζονται στο παρόν εγχειρίδιο μπορεί να επιφέρει κίνδυνο σωματικού τραυματισμού.

## 7.Διάφορα (Τμήμα Εξυπηρέτησης Μετά την Πώληση, Επισκευές, Εγγύηση, κλπ.)

Οι επισκευές πρέπει να πραγματοποιούνται από ειδικευμένο άτομο.
Αυτό το ηλεκτρικό προϊόν ανταποκρίνεται στα ισχύοντα πρότυπα ασφαλείας. Οι επισκευές δεν πρέπει να πραγματοποιούνται παρά μόνο από ειδικευμένους τεχνικούς χρησιμοποιώντας γνήσια ανταλλακτικά.
Οποιαδήποτε παράλειψη ως προς τη σύσταση αυτή μπορεί να αποβεί ιδιαίτερα επικίνδυνη για τους χρήστες.
Εάν συντρέχει περίπτωση, καλέστε το τμήμα εξυπηρέτησης μετά την πώληση του καταστήματος αγοράς του προϊόντος.

## 8. ΔΙΑΡΚΕΙΑ ΕΓΓΥΗΣΗΣ

Η γενική νόμιμη εγγύηση καλύπτει όλα τα προϊόντα για 2 έτη από την παράδοσή τους με προσκόμιση της απόδειξης ως αποδεικτικού αγοράς.
Ωστόσο, η INSPIRE πηγαίνει παραπέρα. Θέλουμε να έχετε την καλύτερη δυνατή εμπειρία με τα προϊόντα μας και, για τον λόγο αυτό, επεκτείνουμε τη διάρκεια της εγγύησης για όλα τα προϊόντα INSPIRE στα 5 έτη.

## 9. ΙΣΧΥΣ ΤΗΣ ΕΓΓΥΗΣΗΣ

Για να ισχύει η εγγυητική κάλυψη, το προϊόν πρέπει να έχει εγκατασταθεί, χρησιμοποιηθεί και συντηρηθεί σύμφωνα με τις οδηγίες του εγχειριδίου χρήσης.

## 10. ΕΡΩΤΗΣΕΙΣ ΚΑΙ ΑΞΙΩΣΕΙΣ

Αν έχετε ερωτήσεις ή αντιμετωπίζετε προβλήματα με τη χρήση του προϊόντος, την απόδοσή του ή την εμφάνισή του, μπορείτε να επικοινωνήσετε με το κατάστημα πώλησης χρησιμοποιώντας τα στοιχεία επικοινωνίας που θα βρείτε στην απόδειξη αγοράς.



## 1.Symbole ostrzegawcze

| | |
|---|---|
| | Przeczytac uwaznie instrukcje |
| | KLASA II |

## 2.Ogólne zalecenia bezpieczenstwa

Przeczytać uważnie instrukcję obsługi przed użyciem urządzenia i zachować ją w celu umożliwienia skorzystania z niej w przyszłości lub przekazania osobom trzecim.
OSTRZEŻENIE: podczas użytkowania urządzeń elektrycznych, należy zawsze przestrzegać podstawowych zaleceń
bezpieczeństwa w celu ograniczenia ryzyka pożaru, porażenia prądem elektrycznym i obrażeń ciała.
1) Zalecenia ogólne
Należy sprawdzić, czy specyfikacje elektryczne urządzenia oświetleniowego są kompatybilne z wykorzystywaną instalacją.
OSTRZEŻENIE: zasilanie elektryczne musi zostać wyłączone przed przystąpieniem do montażu, konserwacji, wymiany żarówki lub czyszczenia. Wyjąć bezpiecznik lub wyłączyć i upewnić się, że nie może sie ponownie włączyć.
Przed wywierceniem otworu, należy sprawdzić czy nie zachodzi ryzyko przewiercenia niewidocznego w ścianie
okablowania lub przewodu.
Urządzenie należy umieścić w miejscu niedostępnym dla dzieci i osób nieuprawnionych.
2) Zalecenia bezpieczeństwa dotyczące zasilania elektrycznego
Oprawa musi być zainstalowana przez wykwalifikowanego elektryka zgodnie z normami obowiązującymi w kraju instalacji.
prosze uzyc przewodu zasilajacego co najmniej 2G1.0MM2 (drut PCV jest zabroniony, sugerujemy uzycie przewodu H05RN-F)

## 3.Specjalne zalecenia bezpieczenstwa

Brak specjalnych zalecen dotyczacych bezpieczenstwa.

## 4.Ochrona srodowiska

UWAGA!

Nie nalezy wyrzucac produktów elektrycznych razem z odpadami gospodarstwa domowego. Nalezy poddac je utylizacji w specjalnym centrum przeznaczonym do tego celu. Nalezy skontaktowac sie z władzami lokalnymi w celu uzyskania porady dotyczacej recyklingu. Urzadzenie nalezy oddac do punktu zbiórki zajmujacego sie tego typu urzadzeniami.



## 5.Charakterystyka urzadzenia

| DANE TECHNICZNE | |
|---|---|
| Napięcie nominalne | 220-240V~ |
| Częstotliwość nominalna | 50 Hz |
| Moc nominalna | MAX.60W |
| Żarówka | E27 MAX.60W EXCLU |
| Klasa zabezpieczenia | CLASS II |
| Wskaźnik zabezpieczenia IP | IP44 |

## 6.Konserwacja / Czyszczenie

Urządzenie należy zawsze odłączać przed przystąpieniem do czyszczenia lub konserwacji.
Każda naprawa musi być wykonywana tylko przez wykwalifikowaną osobę z wykorzystaniem oryginalnych części zamiennych. Nieprawidłowo wykonane naprawy mogą nieść za sobą poważne ryzyko.
Używane żarówki muszą mieć zawsze taką samą charakterystykę jak podana w instrukcji.
Nie wymieniać żarówek w czasie deszczu.
OSTRZEŻENIE: Używanie innych akcesoriów niż podane w instrukcji może prowadzić do poważnych obrażeń ciała.

## 7.Inne informacje (serwis po sprzedaży, naprawy, gwarancja, itd.)

Urządzenie musi być naprawiane przez osoby posiadające odpowiednie kwalifikacje.
Ten produkt elektryczny jest zgodny z obowiązującymi normami. Naprawy muszą być wykonywane wyłącznie przez wykwalifikowanych techników stosujących oryginalne części zamienne.
Nieprzestrzeganie tego zalecenia może być bardzo niebezpieczne dla użytkownika.
W danym wypadku należy skontaktować się z serwisem posprzedażnym sklepu, w którym nabyto produkt.

## 8. OKRES OBOWIĄZYWANIA GWARANCJI

Ogólna gwarancja prawna obowiązuje na wszystkie produkty przez 2 lata od daty dostarczenia towaru, pod warunkiem okazania paragonu jako dowodu zakupu.
Jednakże INSPIRE wykracza poza ten okres. Chcemy zapewnić Państwu najlepsze doświadczenia dotyczące korzystania z naszych produktów, dlatego też przedłużyliśmy okres gwarancji obowiązujący dla wszystkich produktów INSPIRE do 5 lat.

## 9. ZASTOSOWANIE GWARANCJI

Aby możliwe było zastosowanie gwarancji, produkt musi być zainstalowany, używany i utrzymywany zgodnie z zaleceniami zamieszczonymi w instrukcji obsługi.

## 10. PYTANIA I ROSZCZENIA

W przypadku jakichkolwiek pytań lub problemów związanych z korzystaniem z produktu, jego wydajnością lub wyglądem, zapraszamy do kontaktu ze sprzedawcą za pośrednictwem danych kontaktowych, które znajdują się na paragonie stanowiącym dowód zakupu.



inspire

5 YEAR Guarantee

Diff

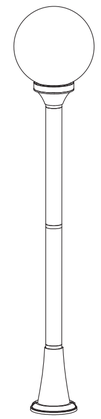

EAN CODE : 3276005133488

## RU Руководство по технике безопасности и правовым нормам

Элега Гарден Солюшн (Нинбо) Ко., Лтд,
Адрес:№.46, Биньхай Авэ., Сино-Итали Нинбо Эколоджикал Парк, Нинбо Сити, Чжэцзян Провинс, Китай 315475

Лицо уполномоченное принимать претензии по качеству товара: ООО «Леруа Мерлен Восток»- 141031, Московская обл. г. Мытищи, Осташковское ш. 1, РФ.
Дата изготовления :
Срок службы (г) : 8
Копию сертификата соответствия или декларации о соответствии на данный товар можно получить на информационной стойке любого из магазинов Леруа Мерлен Восток.
дата публикации интсрукции: 08/2018

12283O



## 1.Предупреждающие символы

| | |
|---|---|
| | Внимательно прочтите все инструкции |
| | КЛАСС II |

## 2.Общие правила безопасности

Перед использованием светильника внимательно прочтите данное руководство по эксплуатации и сохраните его для себя и третьих лиц.
ПРЕДУПРЕЖДЕНИЕ: при работе с электрическими устройствами для уменьшения риска возгорания, травм и поражения электрическим током соблюдайте основные правила безопасности.
1) Общие правила
Убедитесь в том, что электрические характеристики этого светильника соответствуют требованиям к установке.
ПРЕДУПРЕЖДЕНИЕ: Перед осуществлением монтажа, обслуживанием, заменой лампы и очисткой необходимо отключить электропитание. Снимите или отключите предохранитель и исключите возможность его повторного включения.
Перед сверлением отверстий следует исключить риск контакта с проводкой или скрытыми трубами.
Храните устройство вдали от детей и неуполномоченных лиц.
2) Правила электробезопасности
Светильник должен устанавливаться квалифицированным электриком с соблюдением всех действующих в стране установки норм проводки.
используйте шнур питания, по крайней мере, 2G1.0MM$^2$ (провод ПВХ запрещен, рекомендуется использовать провод H05RN-F)

## 3.Специальные правила безопасности

Особые меры безопасности не требуются.

## 4.Защита окружающей среды

ВНИМАНИЕ!

Запрещается утилизировать электроприборы вместе с бытовым мусором. Их нужно утилизировать в специализированных центрах. Для получения консультации по поводу утилизации вашего прибора обратитесь к органам местной власти. Просим вас сдавать упаковку в специально предусмотренные пункты сбора.



## 5.Характеристики устройства

| ТЕХНИЧЕСКИЕ ХАРАКТЕРИСТИКИ | |
|---|---|
| Номинальное напряжение | 220-240V~ |
| Номинальная частота | 50 Hz |
| Номинальная мощность | MAX.60W |
| Лампа | E27 MAX.60W EXCLU |
| Класс защиты | CLASS II |
| Степень защиты IP | IP44 |

## 6.Чистка/уход

Перед чисткой и проведением любого обслуживания обязательно отключите устройство от сети.
Все операции по ремонту должны осуществляться только квалифицированным специалистом с использованием оригинальных запасных частей. Ненадлежащий ремонт представляет серьезную угрозу.
Используемые лампы должны соответствовать характеристикам, указанным в данном руководстве.
Запрещается производить замену ламп во время дождя.
ПРЕДУПРЕЖДЕНИЕ: Использование аксессуаров, отличных от указанных в данном руководстве, влечет риск телесных повреждений.

## 7.Прочие рекомендации (сервисное обслуживание, ремонт, гарантия и т.д.)

Ремонт должен осуществляться только квалифицированными лицами.
Электроприбор соответствует действующим нормам безопасности. Ремонт должен осуществляться
только квалифицированным техником с использованием оригинальных сменных частей. Любое нарушение предписаний данной инструкции может представлять опасность для пользователя.
При необходимости обращайтесь в сервисную службу магазина, где было приобретено изделие.

## 8. СРОК ДЕЙСТВИЯ ГАРАНТИИ

Гарантия распространяется на все изделия в течение 2-х лет с момента поставки товаров и после предоставления чека в качестве доказательства покупки.
Однако, для товаров серии INSPIRE этот срок продлен. Мы делаем все возможное, чтобы наши изделия производили на вас наилучшее впечатление. Поэтому мы продлили сроки действия гарантии для всех изделий серии INSPIRE до 5-ти лет.

## 9. ПРИМЕНИМОСТЬ ГАРАНТИИ

Для обеспечения применимости гарантии монтаж, эксплуатация и техническое обслуживание изделия необходимо осуществлять строго в соответствии с руководством по эксплуатации.

## 10. ВОПРОСЫ И ПРЕТЕНЗИИ

При возникновении каких-либо вопросов или проблем в отношении изделия, его производительности или визуального аспекта можно связаться с продавцом, воспользовавшись контактной информацией, которая указана в чеке о покупке.



## 1.Ескерту таңбалары

| | |
|---|---|
| | Нұсқауларды оқыңыз |
| | класы II |

## 2.Жалпы қауіпсіздік нұсқаулары

Құрылғыны пайдалану алдында осы нұсқаулықты толығымен оқып шығып, оны болашақ
қолданысқа сақтап, қажет болған кезде үшінші тарап нұсқаулығына өтіңіз.
ЕСКЕРТУ. Электрлік құрылғыны пайдаланғанда, өрт, электр тогының соғу және жеке жарақат жағдайын азайту үшін, мына негізгі сақтық шараларын үнемі қолдану керек.
1) Жалпы.
Осы шамның электрлік сипаттамалары сіз орнататын жердің жағдайымен үйлесімді екендігін тексеріңіз.
ЕСКЕРТУ. Жинақтау, техникалық қызмет көрсету, шамды ауыстыру, батареяны ауыстыру немесе тазалау процестері алдында қуат көзінен ажыратылуы керек. Сақтандырғышты алыңыз немесе сақтандырғышты ӨШІРУ күйіне ауыстырып, қайта белсендіруден қорғаңыз.
Сым желісін немесе құбыр жұмысын жасырмас үшін, бекіту саңылауларын бұрғылау алдында абай болу керек.
Құрылғыны балалардан және рұқсаты жоқ адамдардан алыс жерде сақтаңыз.
2) Электр қауіпсіздігі.
Шам ұлттық сым жүргізу ережелеріне сәйкес тек білікті электршімен орнатылуы қажет.
сымынан кем дегенде 2G1.0MM$^2$ (ПВХ сымына тыйым салынады, H05RN-F сымымен)

## 3.Арнайы қауіпсіздік ережелері

Арнайы қауіпсіздік ережелері қолданылмайды.

## 4.Қорша-ған орта қор-ғанысы

АБАЙЛАҢЫЗ!

Электрлік өнімдер тұрмыстық қалдықпен бірге тасталмауы керек. Олар жергілікті реттеулерге сәйкес қорша-ған орта-ға зиянсыз тұрмыстық қалдық жинау орнына тасталуы керек. Қайта өңдеу кеңесін алу үшін, жергілікті органдар-ға немесе фирма-ға хабарласыңыз. Бұма материалын қайта өңдеуге болады. Буманы қорша-ған орта-ға зиянсыз жолмен тастап, қайта өңделетін материал жинау қызметіне қолжетімді етіңіз.



## 5.Құрыл-ғы сипаттамалары

| ТЕХНИКАЛЫ СИПАТТАМАЛАРЫ | |
|---|---|
| Номинал кернеу | 220-240V~ |
| Номинал жиілік | 50Hz |
| Номинал ватт саны | MAX.60W |
| Шам деректері | E27 MAX.60W EXCLU |
| Қор-ғаныс класы | CLASS II |
| IP нөмірі | IP44 |

## 6.Техникалық қызмет / тазалау

Техникалық қызмет көрсету немесе тазалау алдында ток көзінен ажыратыңыз.
Жөндеу жұмыстары тек білікті тұл-ғалармен және түпнұсқалы қосалқы бөлшектерді
пайдаланумен орындалуы керек. Дұрыс емес жөндеу жұмысы айтарлықтай зақым келтіруі мүмкін.
ЕСКЕРТУ. Осы нұсқаулықта көрсетілмеген керек-жарақты пайдалану жеке жарақатқа себеп болуы мүмкін.

## 7.Басқалар (қызмет көрсету, жөндеу, кепілдік, т. б.)

Өнімді білікті тұл-ға жөндеуі керек.
Бұл электрлік өнім қатысты қауіпсіздік талаптарына сәйкес.
Жөндеу жұмыстары тек білікті тұл-ғалармен түпнұсқалы қосалқы бөлшектерді пайдаланумен орындалуы керек, болмаса бұл пайдаланушының жарақаттануына себеп болуы мүмкін.
Өнімге сатылымнан кейінгі қызметтерді алу үшін, сатып алын-ған дүкенге хабарласыңыз.

## 8. КЕПІЛДІК МЕРЗІМІ

Жалпықұқықтық кепілдік тауарлар жеткізілген сәттен бастап және сатып алынғанын растайтын түбіртекті көрсеткеннен кейін, барлық өнімдерге 2 жыл бойы қолданылады.
Дегенмен INSPIRE компаниясы бұл шекті мерзімді ұзартты. Біз өз тұтынушыларымыздың өнімдерді барынша ұзағырақ сеніммен қолдануын қалаймыз, сондықтан барлық INSPIRE өнімдері үшін кепілдік мерзімін 5 жылға дейін ұзарттық.

## 9. КЕПІЛДІКТІҢ ҚОЛДАНЫЛУЫ

Кепілдіктің қолданылуы үшін, өнім пайдалану нұсқаулығындағы нұсқауларға сәйкес орнатылып, пайдаланылуы қажет және оған тиісті түрде техникалық қызмет көрсетілуі керек.

## 10. СҰРАҚТАР МЕН ШАҒЫМ-ТАЛАПТАР

Егер өнімді пайдалануға, оның өнімділігі немесе сыртқы көрінісіне қатысы қандай да бір сұрақтарыңыз болса немесе қандай да бір мәселелерге тап болсаңыз, сатып алынғаны жөніндегі түбіртекте берілген байланыс ақпараты арқылы жеткізушіңізге хабарласуыңызға болады.

## 1.Символи повідомлень і попереджень

| | |
|---|---|
| | Уважно прочитайте інструкцію |
| | КЛАС II |

## 2.Загальні правила безпеки

Перед використанням пристрою уважно прочитайте цю інструкцію з експлуатації та зберігайте її для
подальшого використання і звернення до інших осіб у разі потреби.
ПОПЕРЕДЖЕННЯ: Використовуючи електричні пристрої, дотримуйтеся базових правил безпеки, аби знизити ризик пожежі, враження електричним струмом і травмування.
1) Загальні інструкції
Переконайтесь у тому, що електричні характеристики цього світильника відповідають вимогам до установки.
ПОПЕРЕДЖЕННЯ: Перед тим, як виконувати монтаж, догляд, заміняти лампу або чистити світильник, слід вимкнути електричне живлення. Витягніть або від'єднайте запобіжник, переконайтеся, що він не може увімкнутися.
Перед тим, як свердлити отвір, перевірте, чи немає ризику пошкодження прихованої проводини або труби.
Зберігайте пристрій подалі від дітей і не уповноважених осіб.
2) Правила безпеки поводження з електрикою
Світильник повинен встановлювати кваліфікований електрик, відповідно до норм виконання проводини, що діють у країні, де встановлюється світильник.
будь ласка, використовуйте шнур живлення принаймні 2G1.0MM$^2$ (Провод ПВХ заборонений, рекомендую використовувати дріт H05RN-F)

## 3.Особливі правила безпеки

Особливих правил безпеки немає.

## 4.Захист довкілля

УВАГА!

Електричні вироби не можна викидати разом із побутовим сміттям.
Будь-ласка, доставляйте їх для утилізації до спеціальних приймальних пунктів.
Звертайтеся до місцевих органів влади або продавця по пораду щодо утилізації. Будь-ласка, доставляйте упаковку для утилізації до спеціальних приймальних пунктів.





## 5.Характеристики пристрою

| ТЕХНІЧНІ ХАРАКТЕРИСТИКИ | |
|---|---|
| Номінальна напруга | 220-240V~ |
| Номінальна частота | 50Hz |
| Номінальна потужність | MAX.60W |
| Лампа | E27 MAX.60W EXCLU |
| Клас захисту | CLASS II |
| Показник захисту IP | IP44 |

## 6.Догляд / Чищення

Від'єднайте пристрій від мережі перед чищенням та доглядом.
Усі роботи з ремонту повинен виконувати лише кваліфікований фахівець, використовуючи оригінальні
запасні частини. Неправильний ремонт може потягти за собою великий ризик.
Лампи, що використовуються, повинні відповідати характеристикам, наведеним у цій інструкції.
Не заміняйте лампи під час дощу.
ПОПЕРЕДЖЕННЯ: Використання іншого приладдя, ніж наведене у цій інструкції, може становити ризик
тілесних ушкоджень.

## 7.Різне (сервіс, ремонт, гарантія, тощо)

Пристрій має ремонтувати кваліфікована особа.
Цей електричний пристрій відповідає чинним стандартам безпеки. Ремонт повинен виконувати лише кваліфікований фахівець, використовуючи оригінальні запасні частини.
Будь-яке порушення цього правила може зокрема становити небезпеку для користувачів.
У разі потреби звертайте до сервісного центра магазина, у якому ви придбали цей пристрій.

## 8. ТЕРМІН ДІЇ ГАРАНТІЇ

Загальноправова гарантія поширюється на всі вироби протягом двох років із моменту поставки товару й після надання чека як доказу покупки.
Однак для товарів серії INSPIRE цей термін подовжено. Ми робимо все можливе, щоб наші вироби справляли на вас найкраще враження. Тому ми подовжили терміни дії гарантії для всіх виробів серії INSPIRE до п'яти років.

## 9. ЗАСТОСОВНІСТЬ ГАРАНТІЇ

Задля застосовності гарантії установку, використання й технічне обслуговування виробу необхідно здійснювати відповідно до посібника з експлуатації.

## 10. ПИТАННЯ Й ПРЕТЕНЗІЇ

У разі виникнення будь-яких питань або проблем щодо виробу, його продуктивності або візуального аспекту можна зв'язатися з продавцем, скориставшись контактною інформацією, яку вказано в чеку про покупку.





## 1.Simboluri de avertizare

| | |
|---|---|
| | Citiţi instrucţiunile |
| | CLASA II |

## 2.Instrucţiuni de siguranţă generale

Citiţi în amănunţime acest manual de instrucţiuni înainte de a utiliza dispozitivul şi păstraţi-l pentru a-l consulta ulterior şi, dacă este necesar, daţi-l mai departe la alte persoane.
ATENŢIE: Când utilizaţi dispozitive electrice, trebuie să urmaţi întotdeauna măsurile de securitate de bază pentru a reduce riscul de incendiu, de electrocutare şi de accidentare.
1) Generalităţi
Verificaţi dacă specificaţiile electrice ale acestui corp de iluminat sunt compatibile cu instalaţia dvs.
AVERTISMENT : Alimentarea electrică trebuie întreruptă înainte de a se începe montajul, întreţinerea, schimbarea becului sau curăţarea. Înlăturaţi siguranţele fuzibile sau dezanclaşaţi-le şi asiguraţi-vă că acestea nu se pot re-anclaşa.
Înainte de a face o gaură, verificaţi că nu riscaţi să găuriţi un cablaj sau o ţeavă care ar putea să existe dar nu e vizibilă.
Nu lăsaţi aparatul la îndemâna copiilor sau a persoanelor neautorizate.
2) Securitatea electrică
Proiectorul trebuie instalat de un ielectrician calificat în conformitate cu normele de cablare în vigoare în ţara de instalare.
vă rugăm să utilizaţi cablul de alimentare cel puţin 2G1.0MM$^2$ (sârmă din PVC este interzisă, sugerează utilizarea sârmei H05RN-F)

## 3.Reguli de securitate specifice

Nu se aplică nicio regulă de securitate specifică.

## 4.Protecţia mediului

PRUDENŢA!

Produsele electrice nu se aruncă împreună cu gunoiul menajer. Acestea trebuie duse la un punct comun de colectare pentru eliminarea ecologică a deşeurilor în conformitate cu reglementările locale. Pentru informaţii privind reciclarea, contactaţi autorităţile locale sau vânzătorul. Ambalajul este reciclabil. Eliminaţi ambalajul în mod ecologic şi puneţi-l la dispoziţia serviciului de colectare a materialelor reciclabile.





## 5.Specificaţiile dispozitivului

| CARACTERISTICI TEHNICE | |
|---|---|
| Tensiune nominală | 220-240V~ |
| Frecvenţă nominală | 50 Hz |
| Putere nominală | MAX.60W |
| Putere bec | E27 MAX.60W EXCLU |
| Clasa de protecţie | CLASS II |
| Număr IP | IP44 |

## 6.Întreţinere / Curăţare

Înainte de întreţinere sau curăţare deconectaţi de la reţeaua de alimentare.
O reparaţie trebuie efectuată doar de o persoană calificată, cu folosirea unor piese originale. Reparaţiile necorespunzătoare pot să conducă la riscuri importante.
Becurile utilizate trebuie să corespundă complet caracteristicilor definite în acest manual.
Nu înlocuiţi becurile în timpul ploii.
AVERTISMENT : Folosirea altor accesorii decât cele specificate în acest manual poate conduce la riscuri de răniri corporale.

## 7. Altele (Service, Reparaţii, Garanţie, etc.)

Pentru repararea produsului apelaţi la o persoană calificată.
Acest produs electric este conform cerinţelor esenţiale de securitate. Reparaţiile trebuie efectuate doar de personal calificat, utilizând piese de schimb originale, în caz contrar existând pericole mari pentru utilizator.
Pentru service post-vânzare, vă rugăm contactaţi magazinul de unde aţi cumpărat produsul.

## 8. DURATA GARANŢIEI

Garanţia juridică generală se aplică tuturor produselor timp de 2 ani de la livrarea bunurilor şi prin furnizarea chitanţei ca dovadă a achiziţiei.
Cu toate acestea, INSPIRE face mai mult decât atât. Dorim să aveţi cea mai bună experienţă posibilă cu produsele noastre, astfel încât am extins perioadele de garanţie pentru toate produsele INSPIRE la 5 ani.

## 9. CERERE DE GARANŢIE

Pentru ca garanţia să fie aplicată, produsul trebuie să fi fost instalat, utilizat şi întreţinut conform instrucţiunilor din manualul de instrucţiuni.

## 10. ÎNTREBĂRI ŞI SOLICITĂRI

Dacă aveţi întrebări sau întâmpinaţi probleme cu privire la utilizarea produsului, performanţa acestuia sau aspectul vizual, vă rugăm să contactaţi vânzătorul prin intermediul datelor de contact pe care le găsiţi pe chitanţa de cumpărare.





## 1. Simbolos de aviso

| | |
|---|---|
| | Leia as instruções |
| | CLASSE II |

## 2. Instruções Gerais de Segurança

Leia atentamente este manual de instruções antes de utilizar o aparelho e guarde-o para futura referência. Se necessário transmita o manual de instruções para terceiros.
ADVERTÊNCIA: Ao utilizar um aparelho elétrico, devem sempre ser seguidas algumas precauções de segurança básicas, para reduzir o risco de incêndio, choque elétrico e ferimentos pessoais
1) Geral
Verifique se as especificações elétricas dessa luminária são compatíveis com sua instalação.
ADVERTÊNCIA: A fonte de alimentação deve ser desativada antes da montagem, manutenção, troca da lâmpada ou processos de limpeza. Retire o fusível ou coloque o fusível em OFF e proteja de reativação.
Cuidados devem ser tomados antes de perfurar os orifícios de fixação, para evitar qualquer fiação existente ou condutas que podem estar ocultadas
Manter o aparelho longe do alcance das crianças e de pessoas não autorizadas.
2) Segurança elétrica
A luminária deve ser instalada por eletricista autorizado e apenas de acordo com as regras nacionais de fiação.
utilice un cable de suministro de al menos 2G1.0MM2 (el cable de PVC está prohibido, sugiera usar un cable H05RN-F)

## 3. Regras de Segurança Específicas

Não são aplicáveis Regras de Segurança específicas.

## 4. Proteção ambiental

CUIDADO!

Os produtos eléctricos não devem ser descartados com o lixo doméstico. Devem ser levados a um ponto de recolha comum para descarte ecológico em conformidade com os regulamentos locais. Entre em contato com o armazenista ou as autoridades locais para aconselhamento sobre reciclagem. O material da embalagem é reciclável. Elimine a embalagem de forma ecológica e disponibilize-a para o serviço de coleta de material reciclável.





## 5. Especificações do aparelho

| Características técnicas | |
|---|---|
| Tensão nominal | 220-240V~ |
| Frequência nominal | 50Hz |
| Potência nominal | MAX.60W |
| Classificação da lâmpada | E27 MAX.60W EXCLU |
| Classe de proteção | CLASS II |
| Número IP | IP44 |

## 6. Manutenção / limpeza

Desligue da tomada antes de manutenção ou limpeza.
As reparações só podem ser executadas por pessoas qualificadas e utilizando peças de reposição genuínas.
ADVERTÊNCIA: O uso de qualquer acessório não especificado neste manual pode apresentar um risco de ferimentos pessoais.

## 7. Outros (serviço, reparação, garantia, etc.)

Tenha seu produto reparado por pessoal qualificado
Este produto eléctrico está em conformidade com os requisitos de segurança relevantes. As reparações devem ser efetuadas por pessoas qualificadas, usando peças originais, caso contrário tal pode resultar em perigo considerável para o usuário.
Por favor, entre em contato com a loja na qual você comprou o produto para o serviço pós-venda se se necessário.

## 8. DURAÇÃO DA GARANTIA

A garantia legal geral se aplica a todos os produtos durante 2 anos a partir da entrega das mercadorias e mediante a apresentação do recibo como prova da compra.
Contudo, INSPIRE vai além disso. Nós queremos que você tenha a melhor experiência possível com nossos produtos, então estendemos os períodos de garantia para todos os produtos INSPIRE para 5 anos.

## 9. APLICABILIDADE DA GARANTIA

Para que a garantia seja aplicável, o produto deve ter sido instalado, utilizado e mantido de acordo com as diretrizes no Manual de Instruções.

## 10. PERGUNTAS E RECLAMAÇÕES

Se tiver dúvidas ou encontrar problemas em relação ao uso do produto, ao seu desempenho ou ao aspecto visual, convidamos você a entrar em contato com o fornecedor através das informações de contato que irá encontrar no recibo de compra.





## 1.Warning symbols

| | |
|---|---|
| | Read the instructions |
| | CLASS II |

## 2.General Safety Instructions

Read this instruction manual thoroughly before using the appliance and save it for future reference and if necessary pass the instruction manual on to a third party.
WARNING: When using electrical appliance, basic safety precautions should always be
followed to reduce the risk of fire, electrical shock and personal injury.
1) General
Check if the electrical specifications of this luminaire are compatible with your installation.
WARNNG: The power supply must be deactivated prior to assembly, maintenance, exchanging the bulb or cleaning processes. Remove the fuse or switch the fuse to OFF and secure from reactivation.
Care must be taken before drilling fixing holes to avoid any existing wiring or pipework that may be concealed.
Keep device out of reach of children and unauthorised persons.
2) Electrical safety
Luminaire should be installed by authorized electrician only acc. to national wiring rules.
please use supply cord at least 2G1.0MM2(PVC wire is forbidden ,suggest using H05RN-F wire)

## 3.Specific Safety Rules

No specific Safety Rules apply.

## 4.Environmental protection

CAUTION!

Electrical products must not be thrown out with domestic waste. They must be taken to a communal collecting point for environmentally friendly disposal in accordance with local regulations. Contact your local authorities or stockist for advice on recycling. The packaging material is recyclable. Dispose of the packaging in an environmentally friendly manner and make it available for the recyclable material collection-service.





## 5.Appliance specifications

| TECHNICAL CHARACTERISTICS | |
|---|---|
| Rated voltage | 220-240V~ |
| Rated frequency | 50Hz |
| Rated wattage | MAX.60W |
| Bulb rating | E27 MAX.60W EXCLU |
| Protection class | CLASS II |
| IP number | IP44 |

## 6.Maintenance / Cleaning

Disconnect from mains before maintenance or cleaning.
Repairs should only be carried out by qualified persons and using genuine spare parts. Inappropriate repairing could cause significant danger.
Always use bulbs according to specifications listed in this manual.
Do not replace bulbs when it is raining.
WARNING: The use of any accessory not specified in this manual may present a risk of personal injury.

## 7.Others (Service, Repairing, Guarantee, etc . . . )

Have your product repaired by a qualified person
This electric product is in accordance with the relevant safety requirements. Repairs should only be carried out by qualified persons using original spare parts, otherwise this may result in considerable danger to the user.
Please contact the store which you bought the product for after sale services if any.

## 8. WARRANTY DURATION

The general legal warranty applies to all products for 2 years from the delivery of the goods and upon providing the receipt as the proof of the purchase.
However, INSPIRE goes beyond that. We want you to have the best experience possible with our products, thus we have extended the warranty periods for all INSPIRE products to 5 years.

## 9. WARRANTY APPLICATION

For the warranty to be applied, the product must have been installed, used and maintained according to the Instruction Manual guidelines.

## 10. QUESTIONS AND CLAIMS

If you have any questions or encounter any problems regarding the use of the product, its performance or visual aspect, you are welcome to contact your vendor through the contact information you will find on the purchasing receipt.