inspire

5 YEARS

Brenta

EAN CODE : 3276005905801

60401/A12-1

1

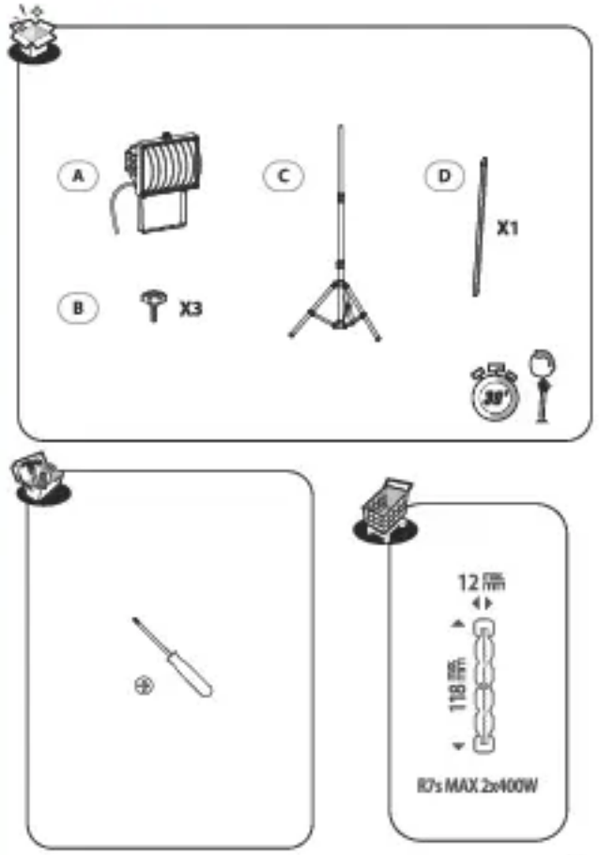

2

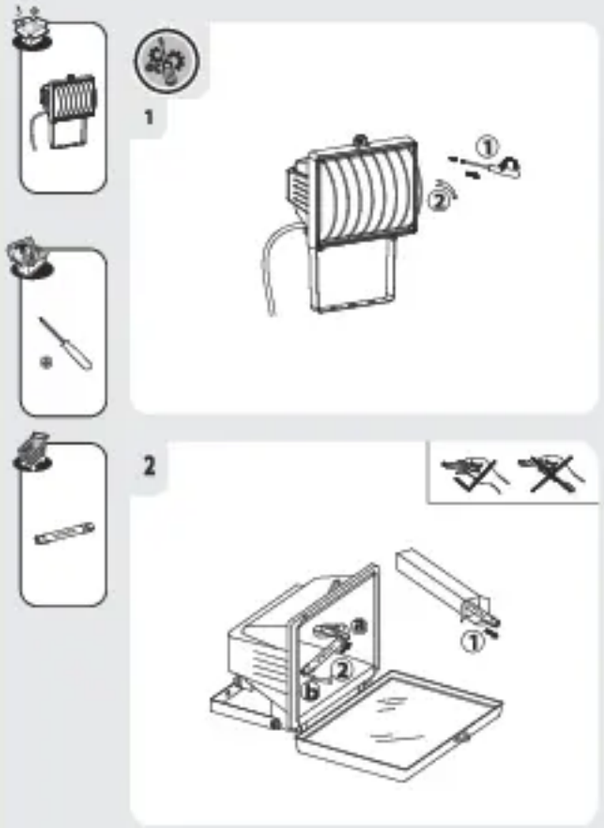

4

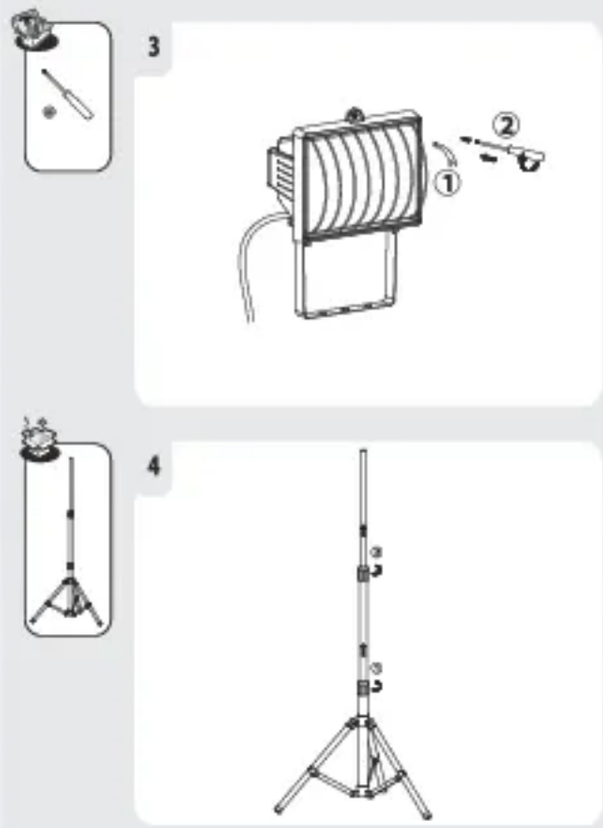

5

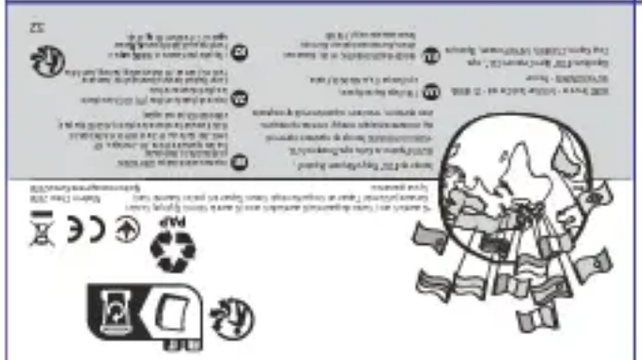

32

Attention danger / Atención Peligro / Atenção perigo / Attenzione pericolo / Προσοχή κίνδυνος / Внимание опасность / Dikkat tehlike / Aktuell Farlig / Pozor nebezpečí / Atenţie, pericol / Perigo de precaução/Caution danger

Hors tension / Apagado / Desligado da alimentação / Fuori tensione / Εκτός τάσης / Odłączenie zasilania / Не под напряжением / Қуатты өшіру / Не під напругою / Scoatere de sub tensiune / Desligar / Power off

Mise sous tension / Puesta en tensión / Ligação da alimentação / Messa sotto tensione / Σύνδεση με το ηλεκτρικό δίκτυο / Włączenie zasilania / Включение под напряжение / Қуатты қосу / Відкриття під напругу / Punere sub tensiune / Energizar / Power up

Montage / Montaje / Montagem / Montaggio / Συναρμολόγηση / Монтаж / Сборка / Монтаждау / Збірка / Montaj / Montagem / Assembly

4 → 6

Mentions Légales & Consignes de Sécurité /Instrucciones Legales y de Seguridad / Avisos Legais e Instruções de Segurança / Istruzioni Legali e di Sicurezza / Νομικά σημείωμα και οδηγίες ασφαλείας / Uwagi Prawne i Instrukcja Bezpieczeństwa / Руководство По Технике Безопасности и Правовым нормам / Қауіпсіздік және құқықтық бастамалар / Керівництво З Техніки / Manual privind siguranța / Avisos Legais e Instruções de Segurança / Legal & Safety Instructions

7 → 31

3

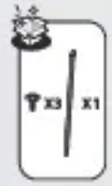

5

6

1.Symboles d'avertissement

	Lisez attentivement les instructions
	Mise à la terre
1m	Distance minimale des objets éclairés (1,0 mètre)

2.Consignes générales de sécurité

Lisez attentivement ce manuel d'utilisation avant d'utiliser l'appareil, et conservez-le pour pouvoir le consulter ultérieurement et si besoin le communiquer à un tiers.

AVERTISSEMENT : lorsque vous utilisez des appareils électriques, respectez les précautions de sécurité de base afin de réduire le risque d'incendie, de chocs électriques et de blessures corporelles.

1) Consignes générales

Merci de vérifier que les caractéristiques électriques de ce luminaire sont compatibles avec votre installation.

AVERTISSEMENT : l'alimentation électrique doit être coupée avant de procéder au montage, à l'entretien, au changement de l'ampoule ou au nettoyage. Enlevez le fusible ou désendenchez-le, et assurez-vous qu'il ne peut pas se réendenchez.

Avant de percer un trou, vérifiez que vous ne risquez pas de percer un câblage ou un tuyau existant non visible. Ne pas regarder la lampe d'exploitation. Peut être nocif pour les yeux.

Tenir l'appareil hors de la portée des enfants et des personnes non autorisées.

2) Consignes de sécurité électrique

Le luminaire doit être installé par un électricien qualifié conformément aux normes de câblage en vigueur dans le pays d'installation.

Le fil de terre devait être plus long que le fil L, N.

s'il vous plaît utiliser le cordon d'alimentation au moins 3G1.0MM2 (Fil de PVC est interdit, suggérer l'utilisation de fil H05RN-F)

3.Règles de sécurité particulières

Pas de consigne de sécurité spécifique.

4. Protection de l'environnement

ATTENTION !

Les produits électriques ne doivent pas être mis au rebut avec les déchets ménagers. Merci de les recycler dans les points de collecte prévus à cet effet. Adressez-vous aux autorités locales ou à votre revendeur pour obtenir des conseils sur le recyclage. Le matériau d'emballage est recyclable. Merci de recycler l'emballage dans les points de collecte prévus à cet effet.

FR
ES
PT
IT
EL
PL
RU
KZ
UA
RO
BR
EN

7