inspire

5 YEARS

Brenta

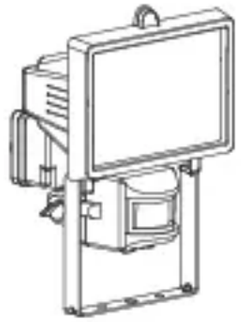

EAN CODE : 3276005905627

G 00006P-1

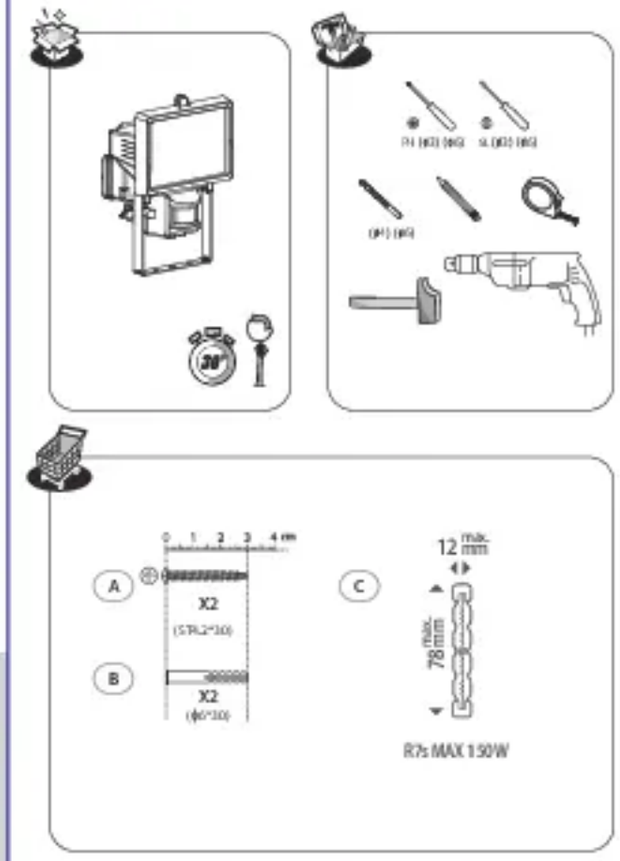

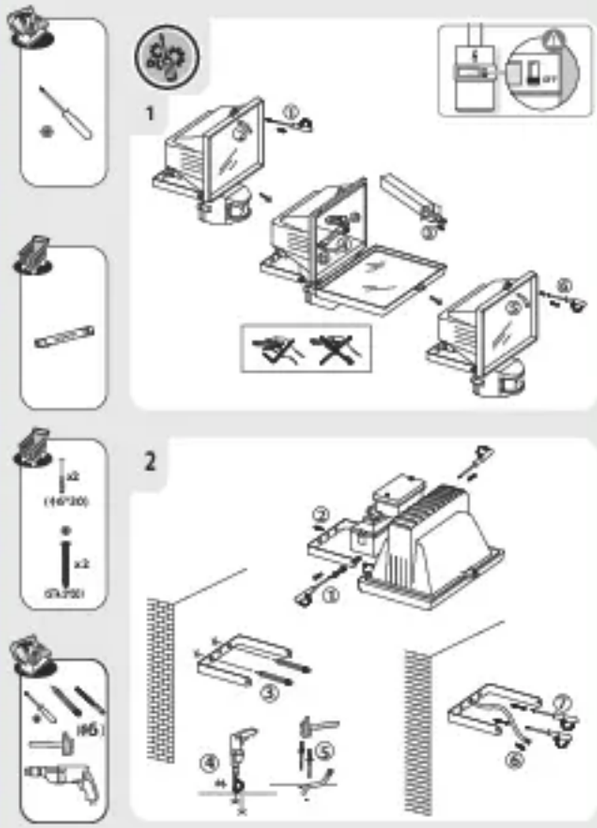

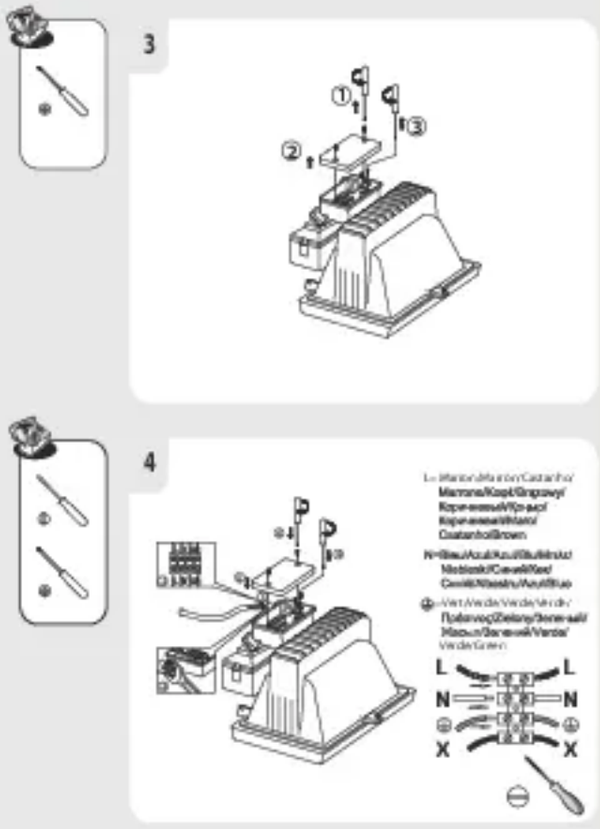

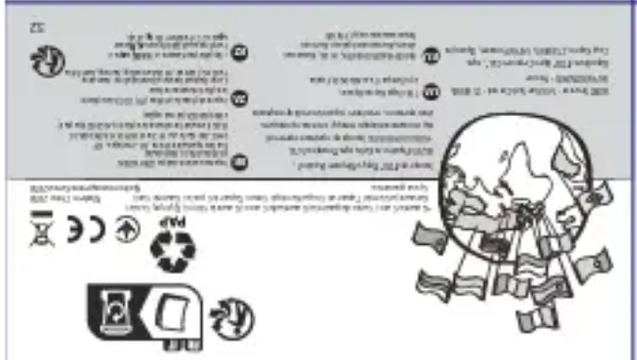

Attention danger / Atención Peligro / Atenção perigo / Attenzione pericolo / Προσοχή κίνδυνος / Uwaga niebezpieczeństwo / Внимание! Опасно! / Обратете внимание, крайност / Nota! Hätte ainevad / Atentie, pericol / Pažnja opasnost / Caution danger

Hors tension / Apagado / Desligado da alimentação / Fuori tensione / Εκτός τάσης / Wyłączenie zasilania / Не под напрежение / Κρίσιμο κίνδυνο / **Не під напругою / Scoatere de sub tensiune / Desligar / Power off**

Mise sous tension / Puesta en tensión / Ligação da alimentação / Messa sotto tensione / Σύνδεση με τη συσκευή δικτύου / Włączenie zasilania / Включване под напрежение / Κρίσιμο κίνδυνο / Пус'скане під напругу / Puneres sub tensiune / Energize / Power up

Montage / Montaje / Montagem / Montaggio / Συναρμολόγηση / Montaż / Сборка / Монтаж / Збірка / Montaj / Montagem / Assembly

4 → 6

Mentions Légales & Consignes de Sécurité / Instrucciones Legales y de Seguridad / Avisos Legais e instruções de Segurança / Istruzioni Legali e di Sicurezza / Νομικά σημειώματα οδηγίες ασφαλείας / Uwagi Prawne i instrukcja Bezpieczeństwa / Ръководство По Техника Безопасност и Правилни норми / Юридичні дані та інструкції безпеки / Kerimesnot no3 Техника / Manual privind siguranța / Avisos Legais e instruções de Segurança / Legal & Safety Instructions

7 → 31

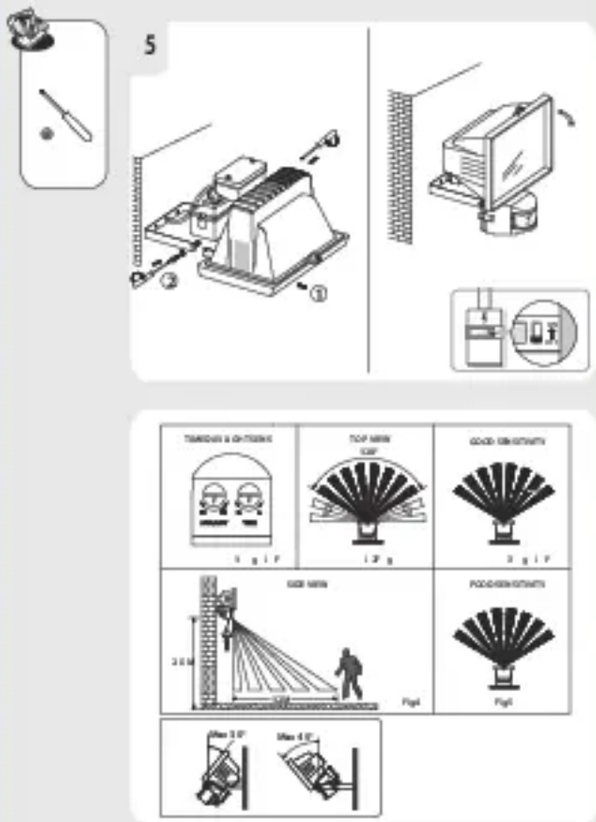

1.Symboles d'avertissement

	Lisez attentivement les instructions
	Mise à la terre
	Distance minimale des objets éclairés (1,0 mètre)

2.Consignes générales de sécurité

Lisez attentivement ce manuel d'utilisation avant d'utiliser l'appareil, et conservez le pour pouvoir le consulter ultérieurement et si besoin le communiquer à un tiers

AVERTISSEMENT : lorsque vous utilisez des appareils électriques, respectez les précautions de sécurité de base afin de réduire le risque d'incendie, de chocs électriques et de blessures corporelles.

1)Consignes générales

Merci de vérifier que les caractéristiques électriques de ce luminaire sont compatibles avec votre installation.

AVERTISSEMENT : l'alimentation électrique doit être coupée avant de procéder au montage, à l'entretien, au changement de l'ampoule ou au nettoyage. Enlevez le fusible ou désenclenchez-le, et assurez-vous qu'il ne peut pas se réenclencher.

Avant de percer un trou, vérifiez que vous ne risquez pas de percer un câblage ou un tuyau existant non visible. Ne pas regarder la lampe d'exploitation. Peut être nocif pour les yeux.

Tenir l'appareil hors de la portée des enfants et des personnes non autorisées.

2)Consignes de sécurité électrique

Le luminaire doit être installé par un électricien qualifié conformément aux normes de câblage en vigueur dans le pays d'installation.

Le fil de terre devrait être plus long que le fil L, N.

s'il vous plaît, utiliser le cordon d'alimentation au moins 3G1.0MM2 (fil de PVC est interdit, suggérer l'utilisation de fil H05RN-F)

3.Règles de sécurité particulières

Pas de consigne de sécurité spécifique.

4. Protection de l'environnement

ATTENTION !

Les produits électriques ne doivent pas être mis au rebut avec les déchets ménagers. Merci **de les recycler dans les points de collecte prévus à cet effet. Adressez-vous aux autorités** locales ou à votre revendeur pour obtenir des conseils sur le recyclage. Le matériau d'emballage est recyclable. Merci de recycler l'emballage dans les points de collecte prévus **à cet effet.**

FR
ES
PT
IT
EL
PL
RU
KZ
UA
RO
BR
EN