Inspire

REPAIRABLE** | 5 YEAR Guarantee*

PIAZO

EAN : 3276007579505 Ref : GPCL-G43-E38-40-811-RY-S2-A
EAN : 3276007579529 Ref : GPCL-G43-E38-40-811-R1-S2-A
EAN : 3276007579550 Ref : GPCL-G43-E38-40-811-RZ-S2-A

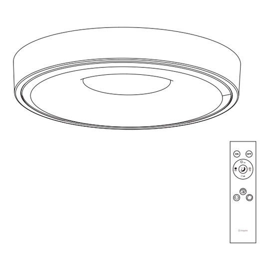

2/2

2023-01-V01

FR Manuel d'Instructions
ES Manual de Instrucciones
PT Manual de Instruções
IT Manuale di Istruzioni
EL Εγχειρίδιο Οδηγιών
PL Instrukcją Obsługi
UA Інструкція З Експлуатації
RO Manual de Instrucţiuni
DE Anleitung Handbuch
EN Instructions Manual

*Année de garantie /años de garantía / Ano de garantia / Anno di garanzia / Έτος εγγύησης / Rok gwarancji / Гарантійнроків / Anul de garanţie / Ano de garantia/ Jahr der Garantie / Year of guarantee
** réparable / reparable / reparável / riparabile / διορθώσιμος / naprawiany / ремонтний / reparabil / reparaturf ähig / repairable

---

Montage / Montaje / Montagem / Montaggio / Συναρμολόγηση / Montaż / Збірка / Ansamblu / Montaje / Montage / Assembly

Utilisation / Utilización / Utilização / Uso / Χρήση / Użytkowanie / Використовуйте / Utilizaţi /Utilizare / Verwenden Sie / Use

FR : CARACTERISTIQUES TECHNIQUES / ES : CARACTERÍSTICAS TÉCNICAS / PT : CARACTERÍSTICAS TÉCNICAS / IT : CARATTERISTICHE TECNICHE / EL : TEXNIKA XAPAKTHPIΣTIKA / PL : DANE TECHNICZNE / UA : ТЕХНІЦНІ ХАРАКТЕРИКИ / RO : CARACTERISTI TECHICE / DE : TECHNISCHE MERKMALE / EN : TECHNICAL CHARACTERISTICS

1/2

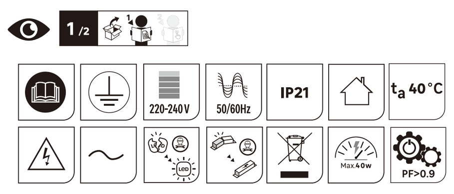

Frequency range 2426---2474MHz Radio power 2dBi max.

FR Ce produit contient une source lumineuse de classe d'efficacité énergétique D .(EU) 2019/2015
ES Este producto contiene una bombilla de clase de eficiencia D .(EU) 2019/2015
PT Este produto contêm uma fonte de luz de eficiência energética de classe D.(EU) 2019/2015
IT Questo prodotto contiene una sorgente luminosa di classe di efficienza energetica D .(EU) 2019/2015
EL Αυτό το προϊόν περιέχει πηγή φωτός κατηγορίας ενεργειακής απόδοσης D .(EU) 2019/2015
PL Niniejszy produkt zawiera źródło światła klasy efektywności energetycznej D .(EU) 2019/2015
UA Данное изделие содержит источник света класса энергоэффективности D .(EU) 2019/2015
RO Acest produs con ine o sursă de lumină din clasa de eficien ă energetică D .(EU) 2019/2015
EN This product includes a light of the energy efficiency class D .(EU) 2019/2015

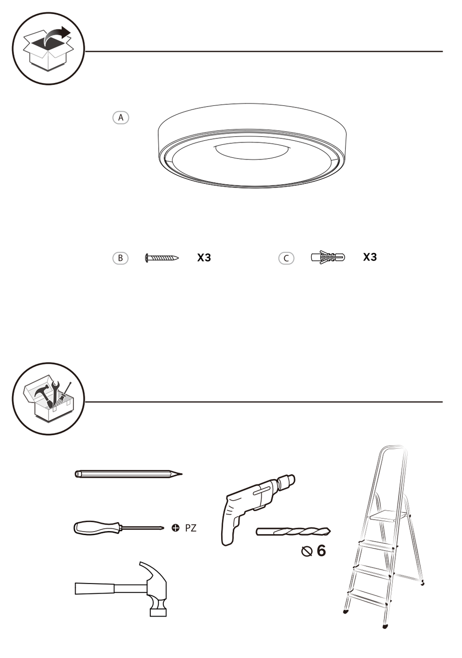

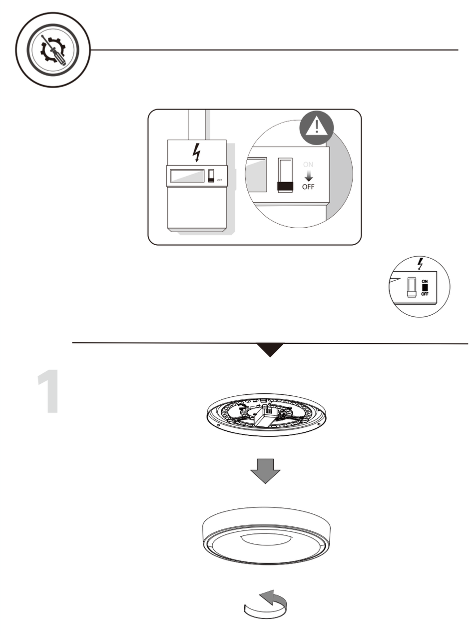

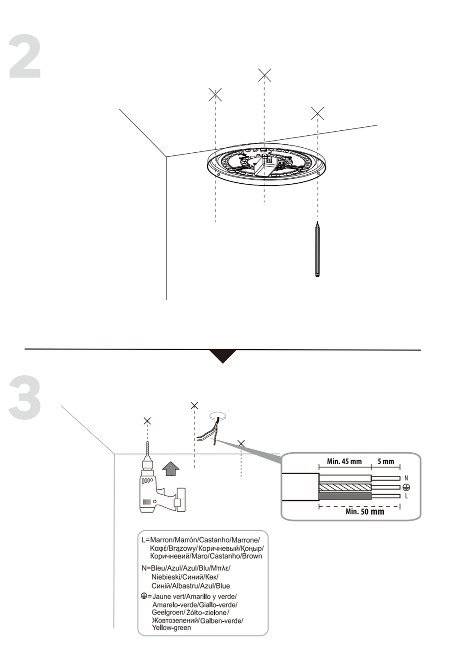

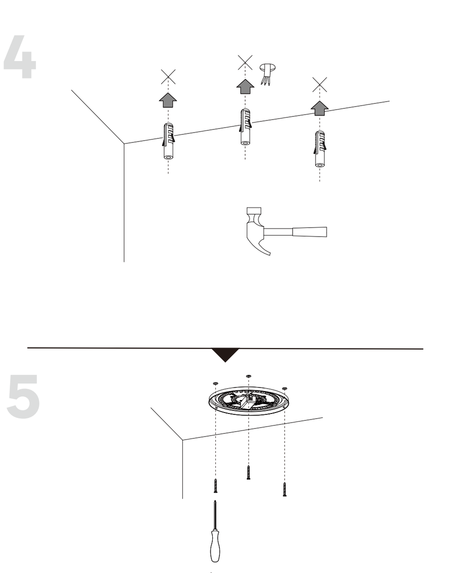

Utiliser des vis et des chevilles adaptées à votre support / Utilice tacos y tornillos adecuados al soporte / Utilize buchas e parafusos adequado ao seu suporte / Utilizzare viti e tasselli adatti per il retro / Χρησιμοποιήστε βίδες και βύσματα που ταιριάζουν στην επιφάνεια στήριξης / Należy użyć śrub i kołków odpowiednich dla podłoża / Використовуйте гвинти та шканти, призначені для задньої поверхні. / Utilizaţi şuruburi şi dibluri adecvate pentru suportul dvs. / Use parafusos e buchas adequados para seu suporte / Verwenden Sie für Ihre Unterlage geeignete Schrauben und Dübel / Use screws and dowels suited to your backing

---

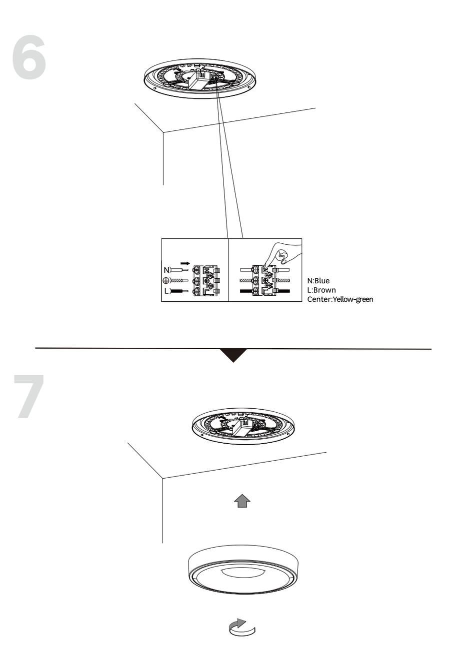

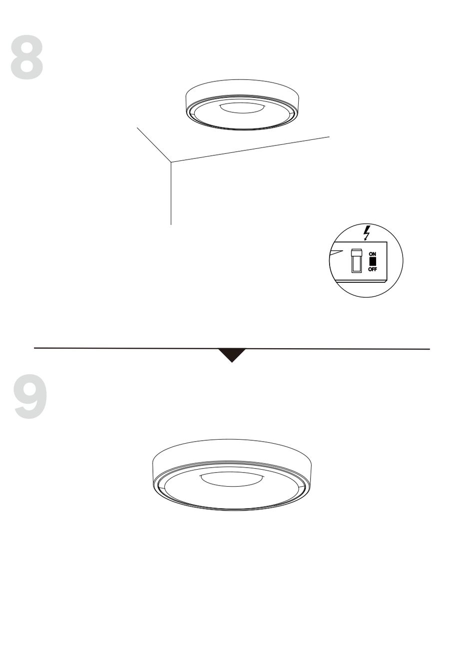

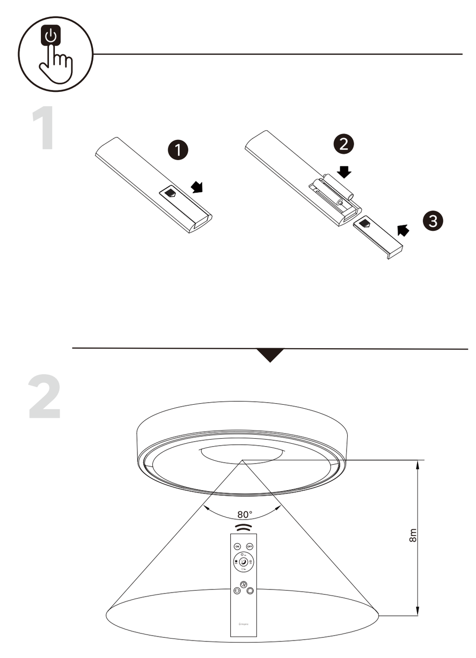

FR Pour la première utilisation, la lampe et la télécommande sont déjà synchronisées. Le réglage de la synchronisation peut être effectué dans les 2 situations suivantes :
A. Vous souhaitez utiliser une télécommande pour commander plusieurs lampes.
B. Vous recevez une nouvelle télécommande sans fil.

ES Al utilizar el aparato por primera vez, la lámpara y el mando a distancia ya están emparejados. La actualización del emparejamiento puede producirse en las dos siguientes situaciones:
A. Quiere utilizar un mando a distancia para controlar más de una lámpara.
B. Ha adquirido un mando a distancia como repuesto.

PT Para a primeira utilização, a lâmpada e o controlo remoto já estão emparelhados. O emparelhamento pode ser feito nas 2 situações seguintes:
A. Quer utilizar um controlo remoto para controlar mais do que uma lâmpada.
B. Recebeu um novo controlo remoto sem fios de substituição.

IT Per il primo utilizzo, la lampada e il telecomando sono già accoppiati. L'impostazione di accoppiamento può essere necessaria nelle 2 situazioni seguenti:
A. Si desidera usare un telecomando per controllare più lampade.
B. Si dispone di un nuovo telecomando wireless di riserva.

EL Για την πρώτη χρήση, το φωτιστικό και το τηλεχειριστήριο έχουν ήδη συνδεθεί. Η ρύθμιση της σύνδεσης μπορεί να χρειαστεί στις εξής δύο περιπτώσεις:
α) Όταν θέλετε να χρησιμοποιήσετε ένα τηλεχειριστήριο για τον έλεγχο περισσότερων από ένα φωτιστικών.
β) Όταν αγοράσετε ένα νέο ασύρματο τηλεχειριστήριο ως ανταλλακτικό.

PL Przed pierwszym użyciem lampa jest już sparowana z pilotem. Przeprowadzenie zmiany ustawień parowania może być konieczne w 2 następujących przypadkach:
A. Użytkownik chce korzystać z pojedynczego pilota do sterowania więcej, niż jedną lampą.
B. Użytkownik otrzymał nowego pilota bezprzewodowego, stanowiącego część zamienną.

UA Сполучення лампи та пульта дистанційного керування виконано перед першим використанням. Налаштування сполучення може знадобитися в зазначених далі 2 випадках.
A. За потреби керування кількома лампами.
B. За встановлення нової запасної частини пульта дистанційного керування.

RO Pentru prima utilizare, lampa şi telecomanda sunt deja împerecheate. Setarea împerecherii poate fi necesară în următoarele 2 situaţii:
A. Doriţi să utilizaţi o singură telecomandă pentru a comanda mai multe lămpi.
B. Primiţi o nouă telecomandă fără fir, ca piesă de schimb.

EN For the first use, the lamp and the remote control are already paired. Pair setting may occur in following 2 situations:
A. You would like to use one remote control to control more than one lamp.
B. You get a new wireless remote control spare part.

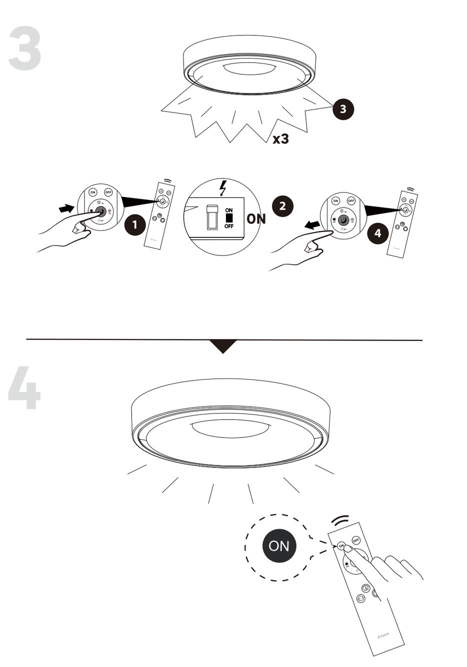

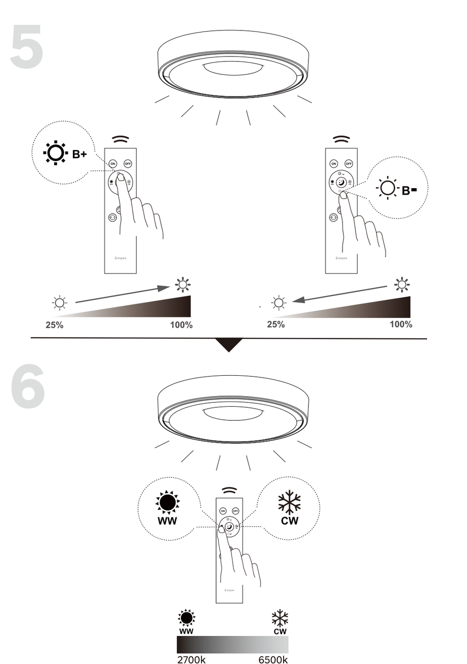

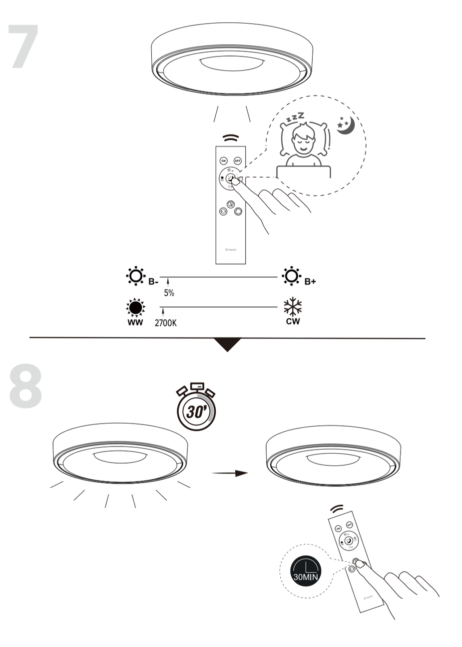

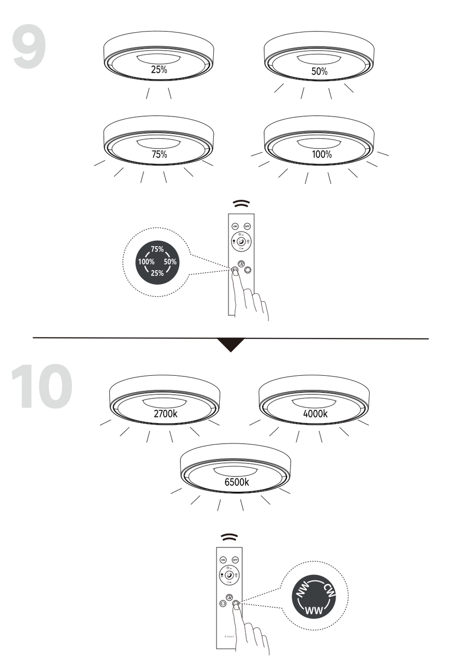

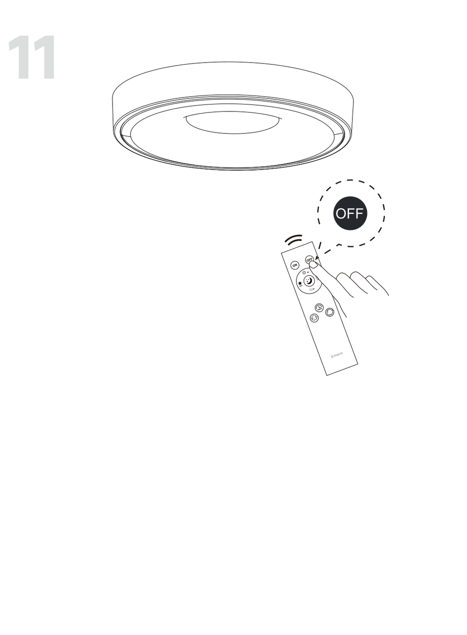

---

adeo

EU/EC Declaration of conformity
Déclaration UE/CE de conformité
DECLARACIÓN CE / UE DE CONFORMIDAD
Declaração CE/UE de conformidade

806968/806967/806966/806905/806919/806910
806970/806969/806962/806963/806911/806909
806908/806912/806916/806906/806918/806917

ADEO Services, 135 Rue Sadi Carnot - CS 00001 59790 RONCHIN - France

Object of the declaration|Objet de la déclaration|Objeto de la declaración|Objeto da declaração|

LED CEILING LIGHT

INSPIRE

SSSSSSSSSSDDMMYYYY (SSSSSSSSSS: supplier code; DDMMYYYY: ETD)

---

adeo

DICHIARAZIONE DI CONFORMITÀ CE / UE
DEKLARACJA ZGODNOŚCI WE / UE
ΔΗΛΩΣΗ ΣΥΜΜΟΡΦΩΣΗΣ ΕΚ / ΕΕ
DECLARAŢIA CE / UE DE CONFORMITATE

806968/806967/806966/806905/806919/806910

ADEO Services, 135 Rue Sadi Carnot - CS 00001 59790 RONCHIN - France

LED CEILING LIGHT

INSPIRE

SSSSSSSSSSDDMMYYYY (SSSSSSSSSS: supplier code; DDMMYYYY: ETD)

FR Ce produit est recyclable. S'il ne peut plus être utilisé, veuillez l'apporter dans un centre de recyclage de déchets.
ES Este producto es reciclable. Si ya no se puede usar, llévelo a un centro de reciclaje de residuos.
PT Este produto é reciclável. Se deixar de o utilizar, entregue-o num centro de reciclagem de resíduos.
IT Questo prodotto può essere riciclato. Se deve essere smaltito, portalo presso un centro de reciclaggio.
EL Αυτό το προϊόν είναι ανακυκλώσιμο. Εάν δεν μπορεί πλέον να χρησιμοποιηθεί, μεταφέρετε την σε κάποιο κέντρο ανακύκλωσης απορριμμάτων.
PL Ten produkt poddawany jest recyklingowi, kiedy przestaje być użyteczny należy dostarczyć go do punktu zbiórki odpadów.
UA Цей продукт може переробляться. Якщо воно більше не є придатне для використування, здайте його в утилізаційний центр.
RO Aceast produs este reciclabil. Dacă nu mai poate ti folosit, vă rugăm să il aduceţi într-un centru de reciclare a deşeurilor.
BR Este produto é reciclável. Se não puder mais ser usado, descarte em um centro de reciclagem de resíduos.
DE Dieses Produkt ist recycelbar. Wenn es nicht mehr verwendet werden kann, bringen Sie es bitte zum Recycling-Center.
EN This product is recyclable. If it cannot be used anymore, please take it to waste recycling centre.

Made in China
Країна походження: Китай

Traductionde la version originale du mode d'emploi / Traducción de las Instruccionesoriginales/Tradução das Instruções Originais/ Traduzione delle istruzioni originali / Μετάφραση τωνπρωτότυπωνοδηγιών / Tłumaczenie instrukcji oryginalnej / Перекладоригінальної інструкції / Traducerea instrucţiunilor originale/ Traduçãodas Instruções Originais / Original-Anleitung / Original Instructions

EU ADEO Services - 135 Rue Sadi Carnot - CS00001 - 59790 RONCHIN - FRANCE

UA Виробник: ТОВ "Адео Сервісез С.А.", вул. Саді Карно, CS 00001, 59790 Ронщен, Франція.Імпортер: ТОВ "Леруа Мерлен Україна", 04201 Україна, м.Київ, вул. Полярна 17А, +380 44 498 46 00. Імпортер приймає претензії від споживачів щодо товару, а також проводить його еремонт, технічне і гарантійне обслуговування

ZA Imported by Adeo South Africa (PTY) LTD T/A Leroy Merlin, Hosted in Leroy Merlin Fourways Store 35 Roos Street, Witkoppen Ext 97, Sandton, 2191 Johannesburg, Gauteng, South Africa. Tel: +27 10 493 8000 Email: contact@leroymerlin.co.za.

BR IMPORTADO E DISTRIBUÍDO POR: LEROY MERLIN COMPANHIA BRASILEIRA DE BRICOLAGEM CNPJ: 01.438.784/0001-05Rua Pascoal Pais, nº. 525, 6º andar, cj 61 a 64 - Vila Cordeiro, São Paulo - SP CEP: 04581-060 CALM (Central de Atendimento Leroy Merlin) Capitais 4020-5376 Demais Regiões 0800-0205376